# One Plus

**4,5W / 560lm / 4000K / DALI / Flood 56° / ø95mm**

60241

Design: O/M + Bartenbach GmbH
Deckeneinbauleuchte mit Aluminium-Druckgussgehäuse und Kühlkörper.
Horizontal schwenkbar um 30° und vertikal schwenkbar um 355°.
Reflektor aufgebaut anhand von komplex geformten und mit einer Aluminiumlegierung beschichteten Mikro-Flächen, die eine völlig gespiegelte Hochglanzoberfläche erzeugen. Hochpräziser Reflektor für einen kontrollierten und wohl definierten Lichtstrahl, mit dem höchste Effizienz erzielt werden kann.
Geringe Höhe <67mm.
Einbau-Zubehör für rahmenlose Ausführung separat geliefert.

LED CRI>80 / >50.000h, L80/B10 / 2-step MacAdam
Inklusive Stromversorgung.
IP20 | 230Vac | 50/60Hz

| LED 4000K | Lichtquelle | Leuchte |
|---|---|---|
| **Leistung** | **4,5W** | **5,8W** |
| **Strom** | **620lm** | **560lm** |
| **Effizienz** | **138lm/W** | **97lm/W** |
| **LOR** | **-** | **90%** |
| **UGR** | **-** | **<16** |

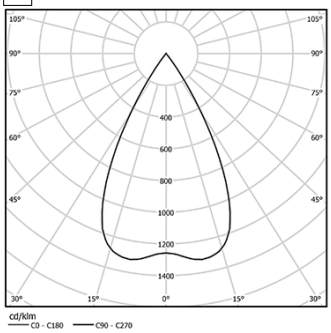


Abstrahlwinkel
**Flood 56°**

Anwendung



Gewicht
**0,42Kg**

mm

Ø90 (trim version)

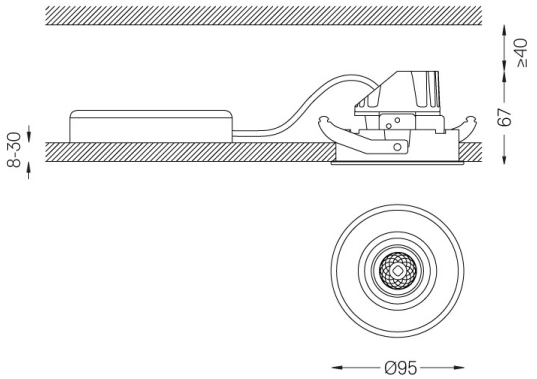


Ausführungen

- **.01** Weiß / RAL 9010
- **.02** Schwarz / RAL 9005
- **.21** Weiß + Schwarz

Optional
**59015** Zubehör 12,5mm-Decken (flush Einbau)
150x91x20mm

Für die spezielle Lieferung von "DALI 2"-Treibern wenden Sie sich bitte an: support@om-light.com
Die Ausschnittmaße gelten für Gipskartondecken. Für andere Materialtypen kontaktieren Sie bitte: support@om-light.com

Daten gemäß Verordnungen
2019/2020/EU ergänzt durch 2021/341 |2019/2015/EU ergänzt durch die Verordnung 2021/340/EU Energieverbrauchskennzeichnung.
Dieses Produkt enthält eine Lichtquelle der Effizienzklasse E
Modellkennung 2053560247L



**www.om-light.com / mail@om-light.com** Rua Maurício Lourenço Oliveira 186, 4405-034 Vila Nova de Gaia, Porto. Portugal. / Apartado 1538 4401-901 Vila Nova de Gaia, Porto Portugal / tel. +351 223 710 419