inVision45
Made-to-measure

52W / 4960lm / 4000K / On/Off / Medium
31° / 1200mm

61294

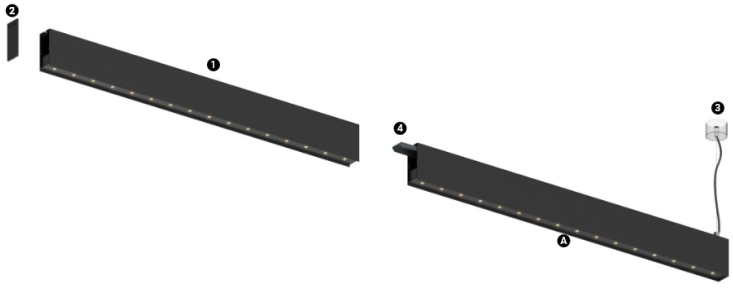

Structure
1 Profile
2 End caps
3 Fitting accessories
4 Profile coupling

Modules
A inVision Module

Design: O/M + Bartenbach GmbH
inVision-Modul mit Gehäuse und perforierter Abdeckplatte aus Aluminium mit Strukturlackierung.

LED CRI>90 / >50.000h, L80/B10 / 2-step MacAdam
Inklusive Stromversorgung.
IP20 | 230Vac | 50/60Hz

LED 4000K	Lichtquelle	Leuchte
Leistung	**52W**	**61,2W**
Strom	**6800lm**	**4960lm**
Effizienz	**131lm/W**	**81lm/W**
LOR	**-**	**73%**
UGR	**-**	**<10**

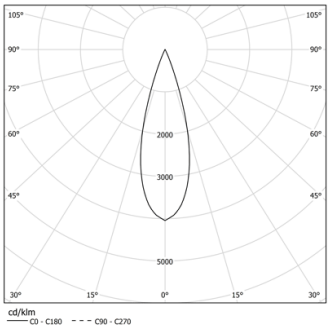

Abstrahlwinkel
Medium 31°

Anwendung

Gewicht
0,6Kg

mm

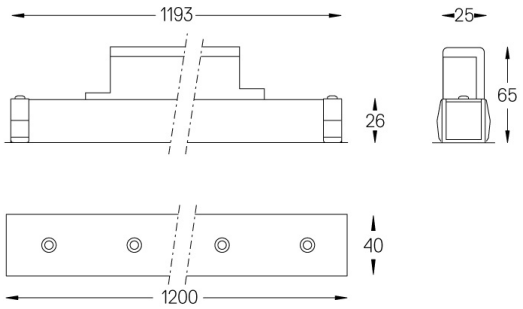

Ausführungen

- ○ **.01** Weiß / RAL 9010
- ● **.02** Schwarz / RAL 9005

Wählen Sie die Länge und den Aufbau des Systems genau so, wie Sie es wünschen, um die richtigen Beleuchtungsfunktionen für verschiedene Aufgaben zu modellieren. Für weitere Informationen wenden Sie sich bitte an: support@om-light.com

This page was generated on 2025-11-28. Click here for the latest version.

www.om-light.com / mail@om-light.com Rua Maurício Lourenço Oliveira 186, 4405-034 Vila Nova de Gaia, Porto. Portugal. / Apartado 1538 4401-901 Vila Nova de Gaia, Porto Portugal / tel. +351 223 710 419