MGB
Pendant indirect

63W / 2400lm / 2700K / On/Off / Diffuse indirect / 1560mm

62331

Design: Eduardo Souto de Moura
Pendelleuchte mit Gehäuse aus Aluminiumprofil mit 25 Mikron-Eloxierung für maximale Korrosionsbeständigkeit mit elektrostatischer 100% Polyesterlackierung in strukturierter Ausführung.
Satinierter Acryldiffusor mit bedienerfreundlichem Klemmsystem.
Endteile aus Stahl mit elektrostatischer 100% Polyesterlackierung in strukturierter Ausführung.
Satinierter Acryldiffusor für Direkt- und Indirektlicht.
Befestigungszubehör separat zu bestellen.

LED CRI>90 / >50.000h, L80/B10 / 3-step MacAdam
Inklusive Stromversorgung.
IP20 | 230Vac | 50/60Hz

LED 2700K	Lichtquelle	Leuchte
Leistung	**63W**	**90W**
Strom	**6000lm**	**2400lm**
Effizienz	**95lm/W**	**27lm/W**
LOR	**-**	**40%**
UGR	**-**	**<25**

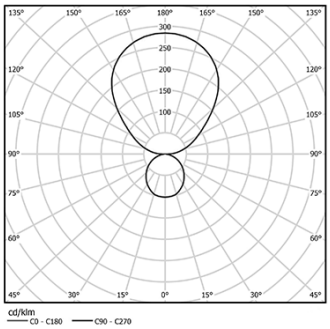

Abstrahlwinkel
Diffuse indirect

Anwendung

Gewicht
7Kg

mm

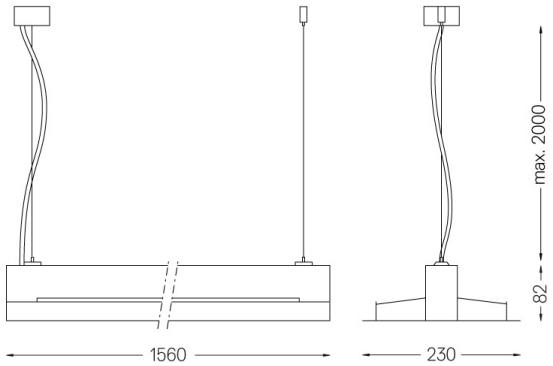

Ausführungen

- ○ **.01** Weiß / RAL 9010
- ● **.02** Schwarz / RAL 9005
- ● **.03** Grau / RAL 9006

Obligatorisch
54034 Klarer Sockel
Ø60x35mm
54080 Sockel aus Aluminium
Ø60x37mm

This page was generated on 2025-12-03. Click here for the latest version.

www.om-light.com / mail@om-light.com Rua Maurício Lourenço Oliveira 186, 4405-034 Vila Nova de Gaia, Porto. Portugal. / Apartado 1538 4401-901 Vila Nova de Gaia, Porto Portugal / tel. +351 223 710 419