MGB
Pendant Direct/Indirect

23+45W / 1150+2300lm / 4000K / DALI / Diffuse Direct/ Indirect / 1560mm

62398

Design: Eduardo Souto de Moura
Pendelleuchte mit Gehäuse aus Aluminiumprofil mit 25 Mikron-Eloxierung für maximale Korrosionsbeständigkeit mit elektrostatischer 100% Polyesterlackierung in strukturierter Ausführung.
Satinierter Acryldiffusor mit bedienerfreundlichem Klemmsystem.
Endteile aus Stahl mit elektrostatischer 100% Polyesterlackierung in strukturierter Ausführung.
Satinierter Acryldiffusor für Direkt- und Indirektlicht.
Befestigungszubehör separat zu bestellen.

LED CRI>80 / >50.000h, L80/B10 / 3-step MacAdam
Inklusive Stromversorgung.
IP20 | 230Vac | 50/60Hz

LED 4000K	Lichtquelle	Leuchte
Leistung	**23+45W**	**33+65W**
Strom	**2875+5750lm**	**1150+2300lm**
Effizienz	**127lm/W**	**35lm/W**
LOR	**-**	**40%**
UGR	**-**	**<25**

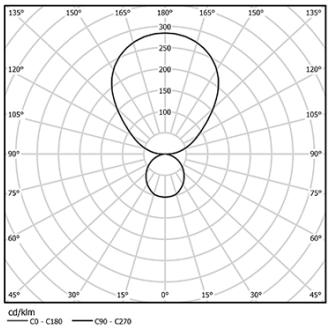

Abstrahlwinkel
Diffuse Direct/ Indirect

Anwendung

Gewicht
7Kg

mm

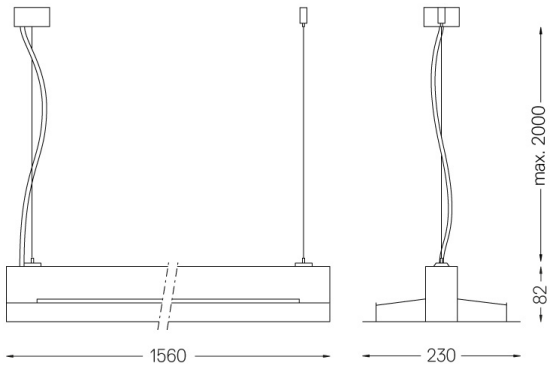

Ausführungen

- **.01** Weiß / RAL 9010
- **.02** Schwarz / RAL 9005
- **.03** Grau / RAL 9006

Obligatorisch
56051 Klarer Sockel
Ø60x35mm
54081 Aluminium-Sockel DALI
Ø60x37mm

Für die spezielle Lieferung von "DALI 2" Drivers, kontaktieren Sie bitte: support@om-light.com

This page was generated on 2025-12-09. Click here for the latest version.

www.om-light.com / mail@om-light.com Rua Maurício Lourenço Oliveira 186, 4405-034 Vila Nova de Gaia, Porto. Portugal. / Apartado 1538 4401-901 Vila Nova de Gaia, Porto Portugal / tel. +351 223 710 419