inFinit
Made-to-measure

27W / 2880lm / 4000K / DALI / Flood 64° / 2304mm

63172

Produktzeiten auf Anfrage erhältlich

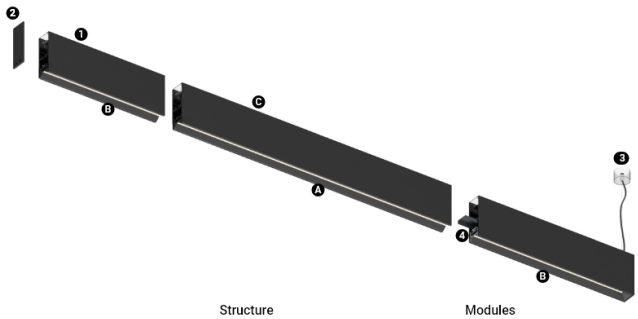

Structure
1 Profile
2 End caps
3 Fitting accessories
4 Profile coupling

Modules
A inFinit module (middle)
B inFinit module (end)
C Indirect module

Design: OM + Bartenbach GmbH
Modul mit extrudierten Linearlinsen (Lightstream) in Verbindung mit einem Zweitreflektor, eingebaut in ein extrudiertes Aluminiumprofil.

LED CRI>90 / >50.000h, L80/B10 / 2-step MacAdam
Inklusive Stromversorgung.
IP20 | 230Vac | 50/60Hz

LED 4000K	Lichtquelle	Leuchte
Leistung	**27W**	**31,7W**
Strom	**3600lm**	**2880lm**
Effizienz	**138lm/W**	**91lm/W**
LOR	**-**	**80%**
UGR	**-**	**<13**

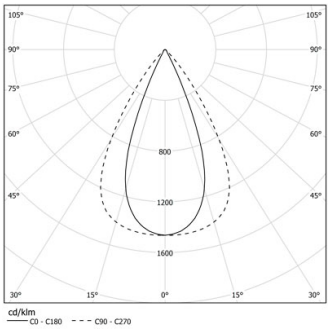

Abstrahlwinkel
Flood 64°

Anwendung

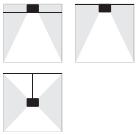

Gewicht

mm

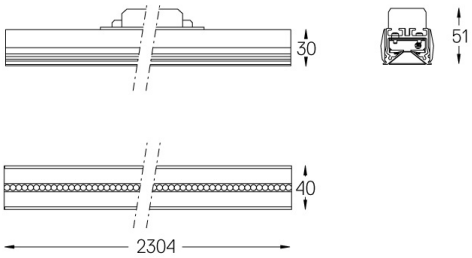

Ausführungen

- ○ **.01** Weiß / RAL 9010
- ● **.02** Schwarz / RAL 9005

Für die spezielle Lieferung von "DALI 2" Drivers, kontaktieren Sie bitte: support@om-light.com
Wählen Sie die Länge und den Aufbau des Systems genau so, wie Sie es wünschen, um die richtigen Beleuchtungsfunktionen für verschiedene Aufgaben zu modellieren. Für weitere Informationen wenden Sie sich bitte an: support@om-light.com

www.om-light.com / mail@om-light.com Rua Maurício Lourenço Oliveira 186, 4405-034 Vila Nova de Gaia, Porto. Portugal. / Apartado 1538 4401-901 Vila Nova de Gaia, Porto Portugal / tel. +351 223 710 419