One Asymmetric

4,5W / 400lm / 2700K / DALI / Asymmetric / ø85mm

60144

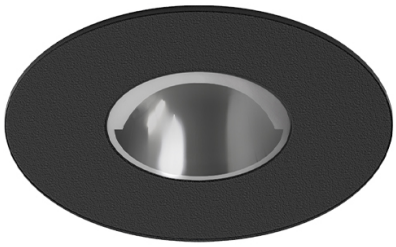

Diseño: O/M + Bartenbach GmbH
Luminaria empotrable en techo con cuerpo y disipador térmico de aluminio fundido y acabado de pintura electrostática 100 % poliéster.
Reflector preciso para un haz de luz definido y controlado, que ofrece máxima eficiencia.
Existen accesorios para distintas aplicaciones.

LED CRI>90 / >50.000h, L80/B10 / 2-step MacAdam
Fuente de alimentación incluida.
IP20 | 230Vac | 50/60Hz

LED 2700K	Fuente de luz	LLuminaria
Potencia	**4,5W**	**5,8W**
Flujo	**480lm**	**400lm**
Eficiencia	**107lm/W**	**69lm/W**
LOR	**-**	**83%**
UGR	**-**	**-**

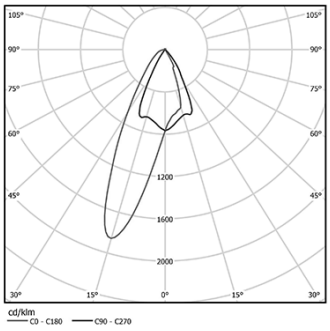

Ángulo de haz
Asymmetric

Aplicación

Peso
0,39Kg

mm

Ø75 (trim version)

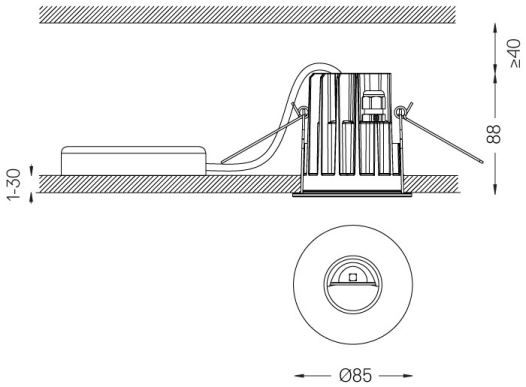

Acabados

- ○ **.01** Blanco/RAL 9010
- ● **.02** Negro/RAL 9005

Opcional
59014 Accesorio techos 12,5mm (instalación flush)
150x91x20mm
59038 Accesorio techos 10-40mm (techo acústico)
156x100x78mm

Para el suministro específico de controladores "DALI 2", contacte con: support@om-light.com
Las dimensiones de los recortes son para techos de cartón yeso. Para otro tipo de material, póngase en contacto con: support@om-light.com

Datos de conformidad con el Reglamento
(UE) 2019/2020, completado por los Reglamentos (UE) 2021/341 y (UE) 2019/2015, completados por el Reglamento (UE) 2021/340
Etiquetado de consumo energético. Este producto contiene una fuente luminosa de clase de eficiencia F
Identificador del modelo 4053560098L

This page was generated on 2025-12-10. Click here for the latest version.

www.om-light.com / mail@om-light.com Rua Maurício Lourenço Oliveira 186, 4405-034 Vila Nova de Gaia, Porto. Portugal. / Apartado 1538 4401-901 Vila Nova de Gaia, Porto Portugal / tel. +351 223 710 419