One
IP65

4,5W / 510lm / 4000K / On/Off / Flood 56º / ø85mm

60218

Diseño: O/M + Bartenbach GmbH
Luminaria empotrable en techo con cuerpo y disipador térmico de aluminio fundido y acabado de pintura electrostática 100 % poliéster.
Ópticas Lightcore para un haz de luz definido y perfectamente controlado.
Sistema de empotrado fácil con muelles de sujeción.

LED CRI>80 / >50.000h, L80/B10 / 2-step MacAdam
Fuente de alimentación incluida.
IP65 | 230Vac | 50/60Hz

LED 4000K	Fuente de luz	LLuminaria
Potencia	**4,5W**	**5,8W**
Flujo	**620lm**	**510lm**
Eficiencia	**138lm/W**	**88lm/W**
LOR	**-**	**82%**
UGR	**-**	**<16**

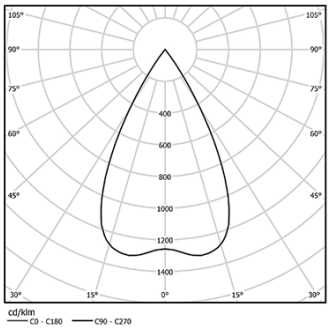

Ángulo de haz
Flood 56º

Aplicación

Peso
0,53Kg

mm

Ø78 (trim version)

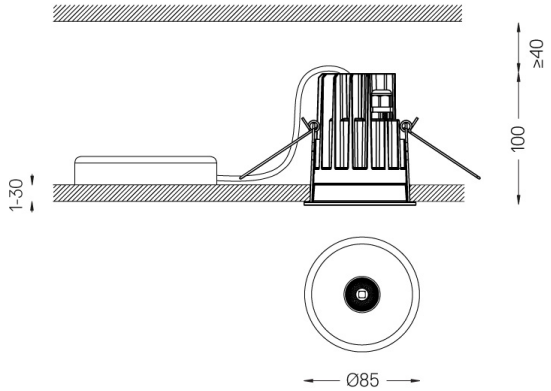

Acabados

- ○ **.01** Blanco/RAL 9010
- ● **.02** Negro/RAL 9005

Opcional
59014 Accesorio techos 12,5mm (instalación flush)
150x91x20mm
59038 Accesorio techos 10-40mm (techo acústico)
156x100x78mm

Las dimensiones de los recortes son para techos de cartón yeso. Para otro tipo de material, póngase en contacto con: support@om-light.com

Datos de conformidad con el Reglamento
(UE) 2019/2020, completado por los Reglamentos (UE) 2021/341 y (UE) 2019/2015, completados por el Reglamento (UE) 2021/340
Etiquetado de consumo energético. Este producto contiene una fuente luminosa de clase de eficiencia E
Identificador del modelo 2053560247L

www.om-light.com / mail@om-light.com Rua Maurício Lourenço Oliveira 186, 4405-034 Vila Nova de Gaia, Porto. Portugal. / Apartado 1538 4401-901 Vila Nova de Gaia, Porto Portugal / tel. +351 223 710 419