One Plus

4,5W / 380lm / 3000K / On/Off / Medium 40° / ø95mm

60234

Diseño: O/M + Bartenbach GmbH
Luminaria empotrable en techo con cuerpo y disipador térmico de aluminio fundido.
Orientable 30° en el eje horizontal y 355° en el eje vertical.
Reflector construido a partir de microsuperficies de geometría compleja revestidas de aleación de aluminio que dan lugar a una superficie muy brillante, con efecto espejo. Reflector preciso para un haz de luz definido y controlado, que ofrece la máxima eficiencia.
Altura reducida <67 mm.
El accesorio para empotrar para la versión sin embellecedor se suministra por separado.

LED CRI>90 / >50.000h, L80/B10 / 2-step MacAdam
Fuente de alimentación incluida.
IP20 | 230Vac | 50/60Hz

LED 3000K	Fuente de luz	LLuminaria
Potencia	**4,5W**	**5,8W**
Flujo	**520lm**	**380lm**
Eficiencia	**116lm/W**	**66lm/W**
LOR	**-**	**73%**
UGR	**-**	**<10**

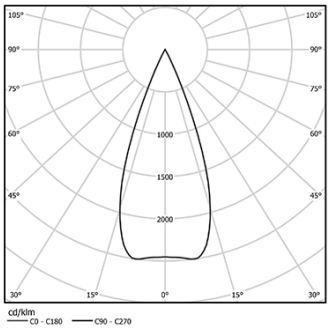

Ángulo de haz
Medium 40°

Aplicación

Peso
0,42Kg

mm

Ø90 (trim version)

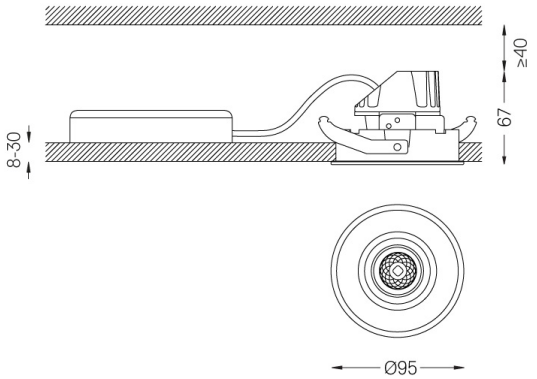

Acabados

- **.01** Blanco/RAL 9010
- **.02** Negro/RAL 9005
- **.21** Negro + Blanco

Opcional
59015 Accesorio Techos de 12,5 mm (instalación flush) 150x91x20mm

Las dimensiones de los recortes son para techos de cartón yeso. Para otro tipo de material, póngase en contacto con: support@om-light.com

Datos de conformidad con el Reglamento (UE) 2019/2020, completado por los Reglamentos (UE) 2021/341 y (UE) 2019/2015, completados por el Reglamento (UE) 2021/340 Etiquetado de consumo energético. Este producto contiene una fuente luminosa de clase de eficiencia F
Identificador del modelo 2053560257L

This page was generated on 2025-10-31. Click here for the latest version.

www.om-light.com / mail@om-light.com Rua Maurício Lourenço Oliveira 186, 4405-034 Vila Nova de Gaia, Porto. Portugal. / Apartado 1538 4401-901 Vila Nova de Gaia, Porto Portugal / tel. +351 223 710 419