Beam
IP54

10W / 912lm / 3000K / DALI / Flood 46º / ø100mm

60454

Diseño: O/M
Luminaria empotrable en techo de aluminio fundido.
El accesorio para empotrar para la versión enrasada se suministra por separado.

LED CRI>80 / >50.000h, L80/B10 / 2-step MacAdam
Fuente de alimentación incluida.
IP20 | 230Vac | 50/60Hz

LED 3000K	Fuente de luz	LLuminaria
Potencia	**10W**	**12,5W**
Flujo	**1200lm**	**912lm**
Eficiencia	**120lm/W**	**73lm/W**
LOR	**-**	**76%**
UGR	**-**	**<22**

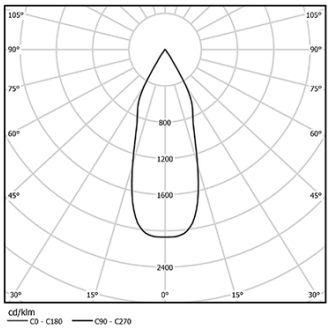

Ángulo de haz
Flood 46º

Aplicación

Peso
0,5Kg

mm

Ø95 (trim version)

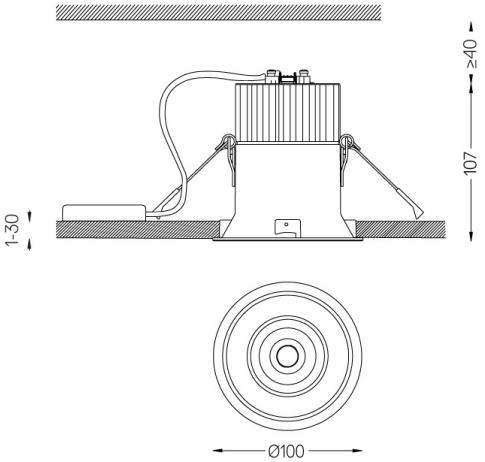

Acabados

- ○ **.04** Blanco mate
- ● **.05** Negro mate

Opcional
59066 Accesorio Trimless (techos de 12,5 mm)
201x17mm
59067 Accesorio Trimless (techos de 15 mm)
201x19,5mm
59068 Accesorio Trimless (techos de 25 mm)
201x29,5mm

Para el suministro específico de controladores "DALI 2", contacte con: support@om-light.com
Las dimensiones de los recortes son para techos de cartón yeso. Para otro tipo de material, póngase en contacto con: support@om-light.com

Datos de conformidad con el Reglamento
(UE) 2019/2020, completado por los Reglamentos (UE) 2021/341 y (UE) 2019/2015, completados por el Reglamento (UE) 2021/340
Etiquetado de consumo energético. Este producto contiene una fuente luminosa de clase de eficiencia E
Identificador del modelo BXRC-30E2000-C-87

www.om-light.com / mail@om-light.com Rua Maurício Lourenço Oliveira 186, 4405-034 Vila Nova de Gaia, Porto. Portugal. / Apartado 1538 4401-901 Vila Nova de Gaia, Porto Portugal / tel. +351 223 710 419