H45
Pendant

40+22W / 3550+1850lm / 4000K / On/Off / Diffuse / batwing / 2831mm

62206

Diseño: O/M
Luminaria suspendida de luz directa e indirecta con carcasa de perfil de aluminio anodizado con acabado de pintura texturizada. Difusor esmerilado para luz directa y difusor transparente para luz indirecta con sistema de enganche fácil. Tapas de aluminio de 5 mm.
Circuitos independientes.
Accesorios de suspensión disponibles por separado.
Base de alimentación de aluminio, cable de alimentación transparente (3x0,75 mm²) y cables de suspensión de acero (1,5 mm) con sistema de ajuste milimétrico de la altura.

LED CRI>80 / >50.000h, L80/B10 / 3-step MacAdam
Fuente de alimentación incluida.
IP20 | 230Vac | 50/60Hz

LED 4000K	Fuente de luz	LLuminaria
Potencia	**40+22W**	**48,8+26,8W**
Flujo	**7550+2950lm**	**3550+1850lm**
Eficiencia	**169lm/W**	**71lm/W**
LOR	**-**	**51%**
UGR	**-**	**<22**

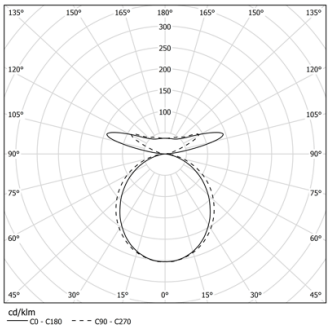

Ángulo de haz
Diffuse / batwing

Aplicación

Peso
9,8Kg

mm

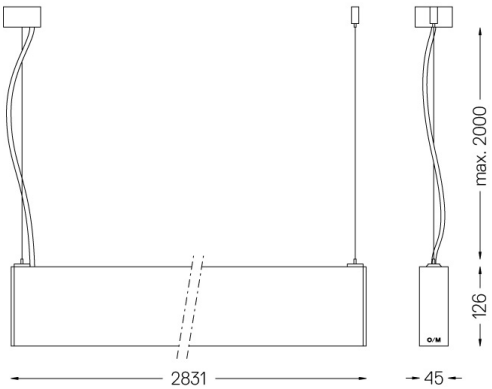

Acabados
- **.01** Blanco/RAL 9010
- **.02** Negro/RAL 9005
- **.10** Aluminio anodizado

Obligatorio
56053 Accesorio de montaje directo/indirecto colgante
54034 Base transparente
Ø60x35mm

This page was generated on 2025-12-18. Click here for the latest version.

www.om-light.com / mail@om-light.com Rua Maurício Lourenço Oliveira 186, 4405-034 Vila Nova de Gaia, Porto. Portugal. / Apartado 1538 4401-901 Vila Nova de Gaia, Porto Portugal / tel. +351 223 710 419