Beam Adjustable

10W / 940lm / 4000K / On/Off / Flood 37° / ø75mm

63204

Diseño: O/M
Luminaria empotrable en techo de aluminio fundido.
Versión ajustable (orientable 30° en el eje horizontal y 355° en el eje vertical).
El accesorio para empotrar para la versión enrasada se suministra por separado.

LED CRI>80 / >50.000h, L80/B10 / 2-step MacAdam
Fuente de alimentación incluida.
IP20 | 230Vac | 50/60Hz

LED 4000K	Fuente de luz	LLuminaria
Potencia	**10W**	**12,5W**
Flujo	**1240lm**	**940lm**
Eficiencia	**124lm/W**	**75lm/W**
LOR	**-**	**76%**
UGR	**-**	**<22**

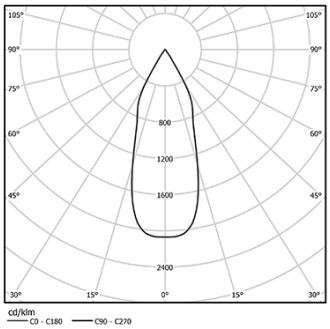

Ángulo de haz
Flood 37°

Aplicación

Peso
0,38Kg

mm

Ø70 (trim version)

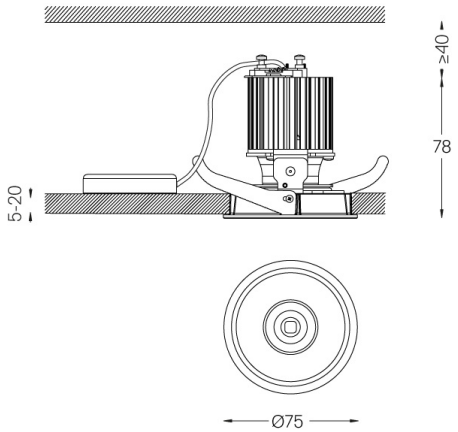

Acabados

- ○ **.04** Blanco mate
- ● **.05** Negro mate

Opcional
59063 Accesorio Trimless (techos de 12,5 mm)
176x17mm
59064 Accesorio Trimless (techos de 15 mm)
176x19,5mm
59065 Accesorio Trimless (techos de 25 mm)
176x29,5mm

Las dimensiones de los recortes son para techos de cartón yeso. Para otro tipo de material, póngase en contacto con: support@om-light.com

Datos de conformidad con el Reglamento
(UE) 2019/2020, completado por los Reglamentos (UE) 2021/341 y (UE) 2019/2015, completados por el Reglamento (UE) 2021/340
Etiquetado de consumo energético. Este producto contiene una fuente luminosa de clase de eficiencia F
Identificador del modelo 2053560247H

www.om-light.com / mail@om-light.com Rua Maurício Lourenço Oliveira 186, 4405-034 Vila Nova de Gaia, Porto. Portugal. / Apartado 1538 4401-901 Vila Nova de Gaia, Porto Portugal / tel. +351 223 710 419