One
Square Trimless

5,6W / 410lm / 2700K / On/Off / Flood 56° / 54x54mm

63539

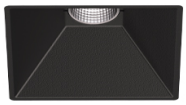

Diseño: O/M + Bartenbach GmbH
Luminaria empotrable en techo con cuerpo y disipador térmico de aluminio fundido y acabado de pintura electrostática 100 % poliéster.
Ópticas Lightcore para un haz de luz definido y perfectamente controlado.
El accesorio para empotrar se suministra por separado.

LED CRI>90 / >50.000h, L80/B10 / 2-step MacAdam
Fuente de alimentación incluida.
IP20 | 230Vac | 50/60Hz

LED 2700K	Fuente de luz	LLuminaria
Potencia	**5,6W**	**7W**
Flujo	**460lm**	**410lm**
Eficiencia	**82lm/W**	**59lm/W**
LOR	**-**	**89%**
UGR	**-**	**<19**

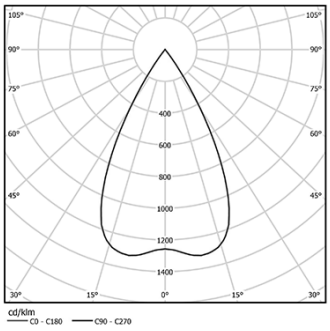

Ángulo de haz
Flood 56°

Aplicación

Peso

mm

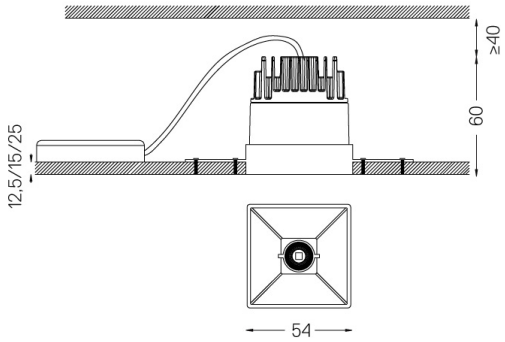

Acabados

- ○ **.01** Blanco/RAL 9010
- ● **.02** Negro/RAL 9005

Obligatorio
59045 Accesorio Trimless (techos de 12,5 mm)
155x18mm
59046 Accesorio Trimless (techos de 15 mm)
155x20mm
59047 Accesorio Trimless (techos de 25 mm)
155x30mm

Las dimensiones de los recortes son para techos de cartón yeso. Para otro tipo de material, póngase en contacto con: support@om-light.com

Datos de conformidad con el Reglamento
(UE) 2019/2020, completado por los Reglamentos (UE) 2021/341 y (UE) 2019/2015, completados por el Reglamento (UE) 2021/340
Etiquetado de consumo energético. Este producto contiene una fuente luminosa de clase de eficiencia G
Identificador del modelo 4053560312H

www.om-light.com / mail@om-light.com Rua Maurício Lourenço Oliveira 186, 4405-034 Vila Nova de Gaia, Porto. Portugal. / Apartado 1538 4401-901 Vila Nova de Gaia, Porto Portugal / tel. +351 223 710 419