Tua

7,3W / 370lm / 2700K / DALI / Elliptical longitudinal / 900mm

64651

Diseño: O/M + Eduardo Souto de Moura
Luminaria para exterior con cuerpo de aluminio con tratamiento anticorrosión y acabado de pintura electrostática texturizada 100 % poliéster.
Difusor de vidrio transparente.
Reflector asimétrico de aluminio con una reflexión del 97 %, bajo nivel de luminancia y bajo índice UGR (índice de deslumbramiento).
Accesorio de montaje disponible por separado.

*Difusor transparente de policarbonato (IK10) disponible bajo pedido.

LED CRI>90 / >50.000h, L80/B10 / 2-step MacAdam
Fuente de alimentación incluida.
IP66 | 230Vac | 50/60Hz

LED 2700K	Fuente de luz	LLuminaria
Potencia	**7,3W**	**9,1W**
Flujo	**700lm**	**370lm**
Eficiencia	**96lm/W**	**41lm/W**
LOR	**-**	**53%**
UGR	**-**	**-**

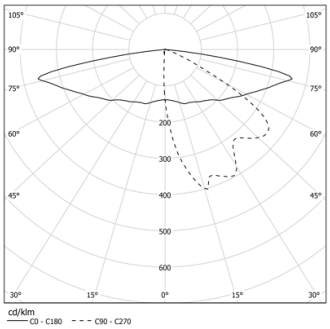

Ángulo de haz
Elliptical longitudinal

Aplicación

Peso
7,2Kg

mm

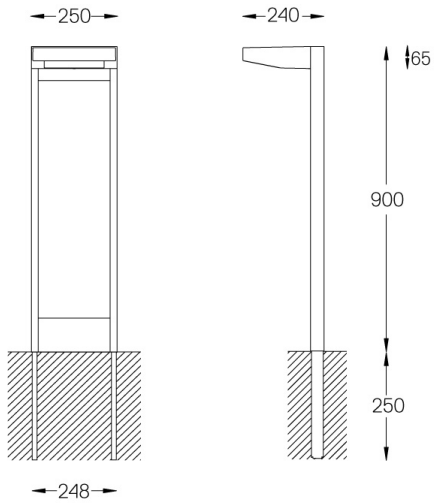

Acabados

- **.01** Blanco/RAL 9010
- **.02** Negro/RAL 9005
- **.33** Negro grafito
- **.34** Óxido

Opcional
59082 Accesorio de montaje

Para el envío específico de drivers "DALI 2", contactar: support@om-light.com

This page was generated on 2025-11-29. Click here for the latest version.

www.om-light.com / mail@om-light.com Rua Maurício Lourenço Oliveira 186, 4405-034 Vila Nova de Gaia, Porto. Portugal. / Apartado 1538 4401-901 Vila Nova de Gaia, Porto Portugal / tel. +351 223 710 419