Beam

4,5W / 390lm / 3000K / DALI / Flood 37° / ø75mm

60344

Conception : O/M
Luminaire encastré au plafond avec corps en aluminium moulé sous pression.
Accessoire d'encastrement pour la version affleurante fourni séparément.

LED CRI>90 / >50.000h, L80/B10 / 2-step MacAdam
Source d'alimentation incluse.
IP20 | 230Vac | 50/60Hz

LED 3000K	Source lumineuse	Luminaire
Puissance	**4,5W**	**5,8W**
Flux	**520lm**	**390lm**
Efficacité	**116lm/W**	**68lm/W**
LOR	**-**	**75%**
UGR	**-**	**<19**

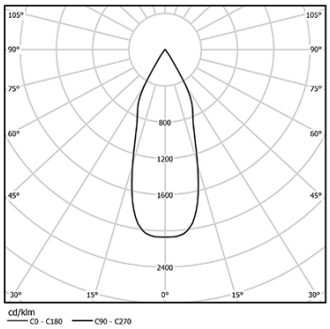

Angle du faisceau
Flood 37°

Application

Poids
0,38Kg

mm

Ø70 (trim version)

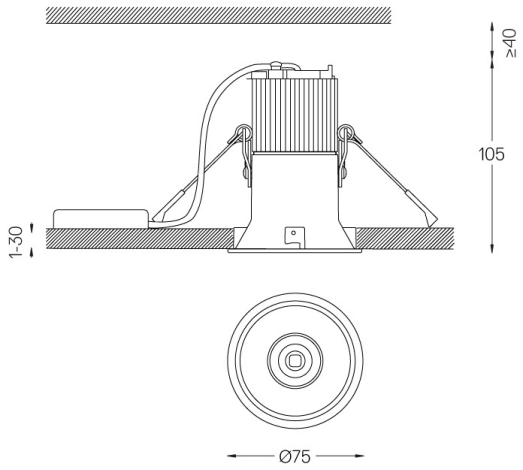

Finitions

- ○ **.04** Blanc Mat
- ● **.05** Noir Mat

Optionnel
59063 Accessoire sans bordure (plafonds de 12,5 mm) 176x17mm
59064 Accessoire sans bordure (plafonds de 15 mm) 176x19,5mm
59065 Accessoire sans bordure (plafonds de 25 mm) 176x29,5mm

Pour la fourniture spécifique de pilotes "DALI 2", veuillez contacter: support@om-light.com
Les dimensions des découpes sont données pour des plafonds en plaques de plâtre. Pour d'autres types de matériaux, veuillez contacter: support@om-light.com

Données conformes aux réglementations
2019/2020/UE complétée par 2021/341 |2019/2015/UE complétée par le Règlement 2021/340/UE sur l'étiquetage de la consommation d'énergie. Ce produit contient une source lumineuse de classe d'efficacité F
Identifiant du modèle 2053560257L

www.om-light.com / mail@om-light.com Rua Maurício Lourenço Oliveira 186, 4405-034 Vila Nova de Gaia, Porto. Portugal. / Apartado 1538 4401-901 Vila Nova de Gaia, Porto Portugal / tel. +351 223 710 419