inVision45
Made-to-measure

52W / 3640lm / 2700K / On/Off / Flood 52° / 1200mm

61264

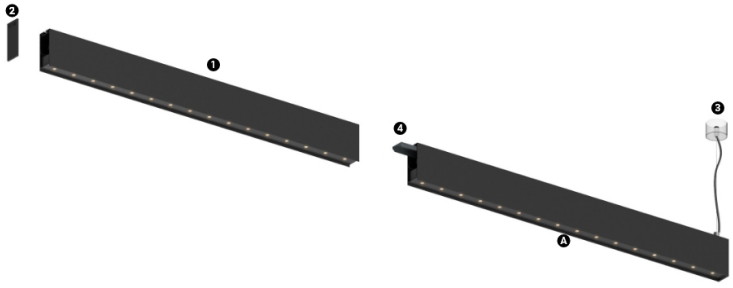

Structure
1 Profile
2 End caps
3 Fitting accessories
4 Profile coupling

Modules
A inVision Module

Conception : O/M + Bartenbach GmbH
Module inVision avec boîtier et couvercle perforé en aluminium avec finition en peinture texturée.

LED CRI>90 / >50.000h, L80/B10 / 2-step MacAdam
Source d'alimentation incluse.
IP20 | 230Vac | 50/60Hz

LED 2700K	Source lumineuse	Luminaire
Puissance	**52W**	**61,2W**
Flux	**4800lm**	**3640lm**
Efficacité	**92lm/W**	**59lm/W**
LOR	**-**	**76%**
UGR	**-**	**<16**

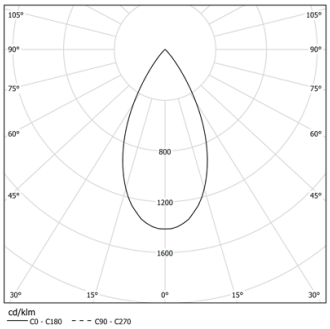

Angle du faisceau
Flood 52°

Application

Poids
0,8Kg

mm

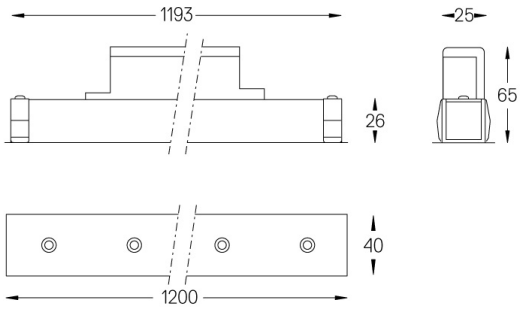

Finitions

- ○ **.01** Blanc / RAL 9010
- ● **.02** Noir / RAL 9005

Choisissez la longueur et la disposition du système exactement comme vous le souhaitez, afin de modéliser les fonctions d'éclairage appropriées pour différentes tâches. Pour plus d'informations, contacter: support@om-light.com

www.om-light.com / mail@om-light.com Rua Maurício Lourenço Oliveira 186, 4405-034 Vila Nova de Gaia, Porto. Portugal. / Apartado 1538 4401-901 Vila Nova de Gaia, Porto Portugal / tel. +351 223 710 419