MGB
Pendant indirect

45W / 2300lm / 4000K / On/Off / Diffuse indirect / 1560mm

62346

Conception : Eduardo Souto de Moura
Luminaire suspendu doté d'un boîtier en profilé en aluminium avec anodisation de 25 microns de résistance maximale à la corrosion avec peinture électrostatique 100 % polyester en finition texturée.
Diffuseur en plexiglas opaque avec un système d'encliquetage facile à utiliser.
Embouts en acier avec peinture électrostatique 100 % polyester en finition texturée.
Diffuseur en plexiglas opaque pour éclairage direct et indirect.
Accessoires de fixation à commander séparément.

LED CRI>80 / >50.000h, L80/B10 / 3-step MacAdam
Source d'alimentation incluse.
IP20 | 230Vac | 50/60Hz

LED 4000K	Source lumineuse	Luminaire
Puissance	**45W**	**65W**
Flux	**5750lm**	**2300lm**
Efficacité	**128lm/W**	**35lm/W**
LOR	**-**	**40%**
UGR	**-**	**<25**

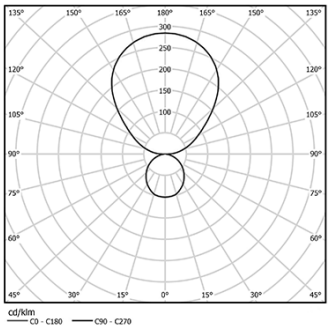

Angle du faisceau
Diffuse indirect

Application

Poids
7Kg

mm

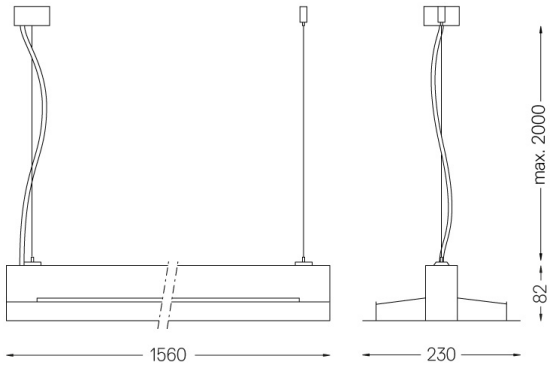

Finitions
- **.01** Blanc / RAL 9010
- **.02** Noir / RAL 9005
- **.03** Gris / RAL 9006

Obligatoire
54034 Base transparente
Ø60x35mm
54080 Base en aluminium
Ø60x37mm

This page was generated on 2025-10-18. Click here for the latest version.

www.om-light.com / mail@om-light.com Rua Maurício Lourenço Oliveira 186, 4405-034 Vila Nova de Gaia, Porto. Portugal. / Apartado 1538 4401-901 Vila Nova de Gaia, Porto Portugal / tel. +351 223 710 419