Beam Adjustable

19W / 2050lm / 4000K / DALI / Medium 28° / ø100mm

63231

Conception : O/M
Luminaire encastré au plafond avec corps en aluminium moulé sous pression.
Version réglable (orientable de 30° sur l'axe horizontal et de 355° sur l'axe vertical).
Accessoire d'encastrement pour la version affleurante fourni séparément.

LED CRI>80 / >50.000h, L80/B10 / 2-step MacAdam
Source d'alimentation incluse.
IP20 | 230Vac | 50/60Hz

LED 4000K	Source lumineuse	Luminaire
Puissance	**19W**	**23,2W**
Flux	**2740lm**	**2050lm**
Efficacité	**144lm/W**	**88lm/W**
LOR	**-**	**75%**
UGR	**-**	**<22**

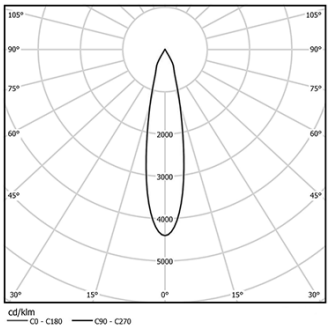

Angle du faisceau
Medium 28°

Application

Poids
0,5Kg

mm

Ø95 (trim version)

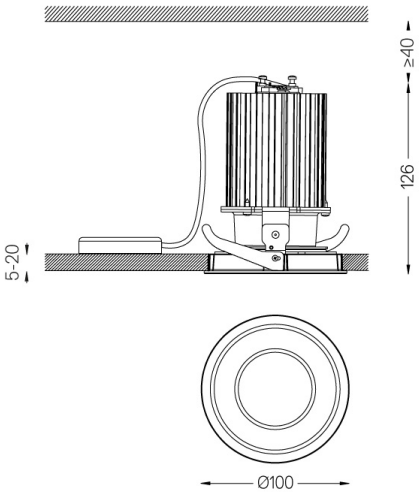

Finitions

- ○ **.04** Blanc Mat
- ● **.05** Noir Mat

Optionnel
59066 Accessoire sans bordure (plafonds de 12,5 mm) 201x17mm
59067 Accessoire sans bordure (plafonds de 15 mm) 201x19,5mm
59068 Accessoire sans bordure (plafonds de 25 mm) 201x29,5mm

Pour la fourniture spécifique de pilotes "DALI 2", veuillez contacter: support@om-light.com
Les dimensions des découpes sont données pour des plafonds en plaques de plâtre. Pour d'autres types de matériaux, veuillez contacter: support@om-light.com

Données conformes aux réglementations
2019/2020/UE complétée par 2021/341 |2019/2015/UE complétée par le Règlement 2021/340/UE sur l'étiquetage de la consommation d'énergie. Ce produit contient une source lumineuse de classe d'efficacité E
Identifiant du modèle BXRC-40E2000-C-73

www.om-light.com / mail@om-light.com Rua Maurício Lourenço Oliveira 186, 4405-034 Vila Nova de Gaia, Porto. Portugal. / Apartado 1538 4401-901 Vila Nova de Gaia, Porto Portugal / tel. +351 223 710 419