MGB
Made-to-measure

126W / 4800lm / 2700K / DALI / Diffuse indirect / 2821mm

64127

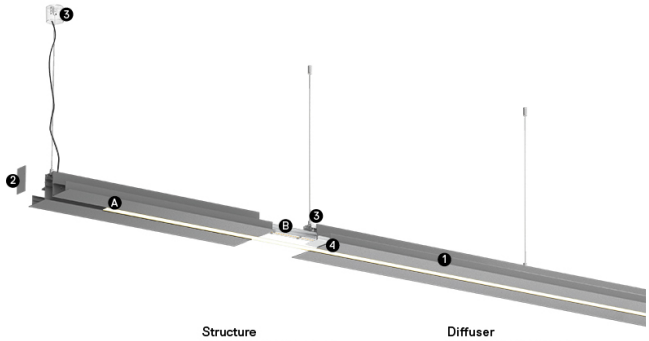

Conception : Eduardo Souto de Moura
Module MGB suspendu indirect doté d'un boîtier en profilé en aluminium avec anodisation de 25 microns de résistance maximale à la corrosion avec peinture électrostatique 100 % polyester en finition texturée.
Diffuseur en plexiglas opaque avec un système d'encliquetage facile à utiliser.
Embouts en acier avec peinture électrostatique 100 % polyester en finition texturée.
Diffuseur en plexiglas opaque pour l'éclairage indirect.
Rail triphasé (On/Off ou DALI) pour projecteurs.
Accessoires de fixation fournis séparément.

LED CRI>90 / >50.000h, L80/B10 / 3-step MacAdam
Source d'alimentation incluse.
IP20 | 230Vac | 50/60Hz

LED 2700K	Source lumineuse	Luminaire
Puissance	**126W**	**180W**
Flux	**12000lm**	**4800lm**
Efficacité	**95lm/W**	**27lm/W**
LOR	**-**	**40%**
UGR	**-**	**<25**

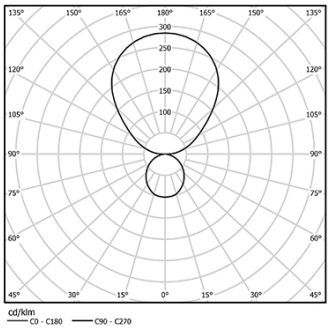

Angle du faisceau
Diffuse indirect

Application

Poids
14Kg

mm

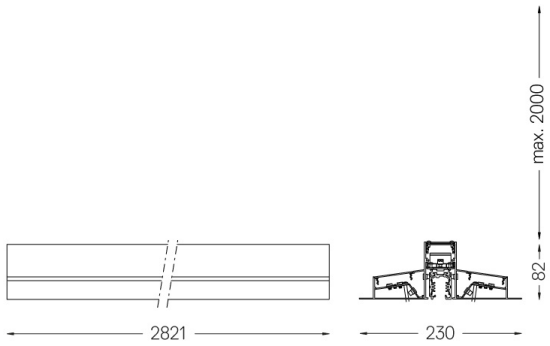

Finitions
- **.01** Blanc / RAL 9010
- **.02** Noir / RAL 9005
- **.03** Gris / RAL 9006

Obligatoire
56051 Base transparente
Ø60x35mm
54081 Base en aluminium DALI
Ø60x37mm

Pour la provision spécifique de pilotes "DALI 2", veuillez contacter: support@om-light.com

This page was generated on 2025-11-03. Click here for the latest version.

www.om-light.com / mail@om-light.com Rua Maurício Lourenço Oliveira 186, 4405-034 Vila Nova de Gaia, Porto. Portugal. / Apartado 1538 4401-901 Vila Nova de Gaia, Porto Portugal / tel. +351 223 710 419