MGB
Made-to-measure

45+90W / 1700+3400lm / 2700K / DALI / Diffuse Direct/ Indirect / 2895mm

64150

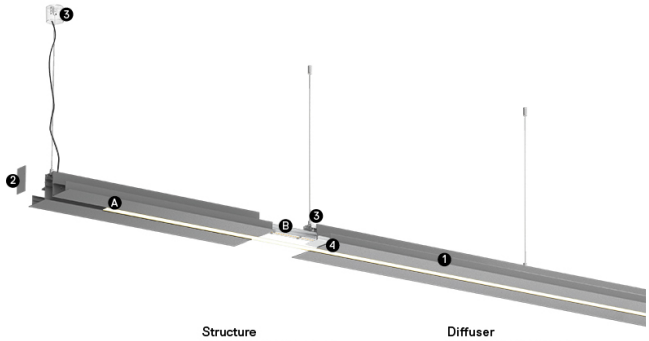

Conception : Eduardo Souto de Moura
Module MGB suspendu indirect doté d'un boîtier en profilé en aluminium avec anodisation de 25 microns de résistance maximale à la corrosion avec peinture électrostatique 100 % polyester en finition texturée.
Diffuseur en plexiglas opaque avec un système d'encliquetage facile à utiliser.
Embouts en acier avec peinture électrostatique 100 % polyester en finition texturée.
Diffuseur en plexiglas opaque pour éclairage direct et indirect.
Accessoires de fixation fournis séparément.

LED CRI>90 / >50.000h, L80/B10 / 3-step MacAdam
Source d'alimentation incluse.
IP20 | 230Vac | 50/60Hz

LED 2700K	Source lumineuse	Luminaire
Puissance	**45+90W**	**65+130W**
Flux	**4250+8500lm**	**1700+3400lm**
Efficacité	**94lm/W**	**26lm/W**
LOR	**-**	**40%**
UGR	**-**	**<25**

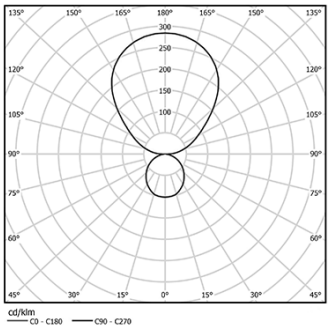

Angle du faisceau
Diffuse Direct/ Indirect

Application

Poids
14Kg

mm

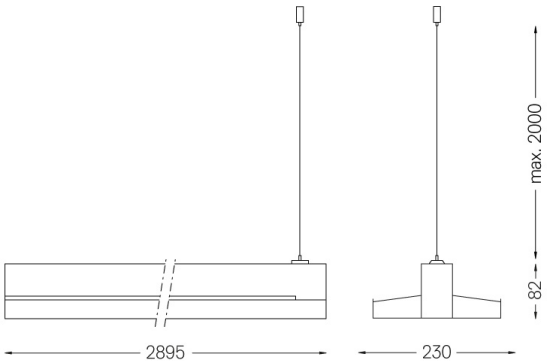

Finitions
- **.01** Blanc / RAL 9010
- **.02** Noir / RAL 9005
- **.03** Gris / RAL 9006

Obligatoire
56051 Base transparente
Ø60x35mm
54081 Base en aluminium DALI
Ø60x37mm

Pour la provision spécifique de pilotes "DALI 2", veuillez contacter: support@om-light.com

This page was generated on 2025-11-03. Click here for the latest version.