Sky
Recessed

33W / 4085lm / 4000K / On/Off / Diffuse / ø550mm

64565

Conception: O/M
Luminaire en retrait doté d'un corps aluminium anodisé, revêtu d'une peinture électrostatique 100 % polyester texturée, indiquée pour les conditions climatiques défavorables.
Diffuseur plexiglas opaque assurant une parfaite uniformité de la lumière.
Accessoires d'encastrement fournis séparément.

LED CRI>80 / >50.000h, L80/B10 / 3-step MacAdam
Source d'alimentation incluse.
IP43 | 230Vac | 50/60Hz

LED 4000K	Source lumineuse	Luminaire
Puissance	**33W**	**38,8W**
Flux	**5840lm**	**4085lm**
Efficacité	**177lm/W**	**105lm/W**
LOR	**-**	**70%**
UGR	**-**	**<25**

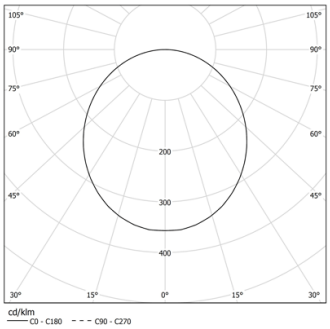

Angle du faisceau
Diffuse

Application

Poids
6,1Kg

mm

Ø557

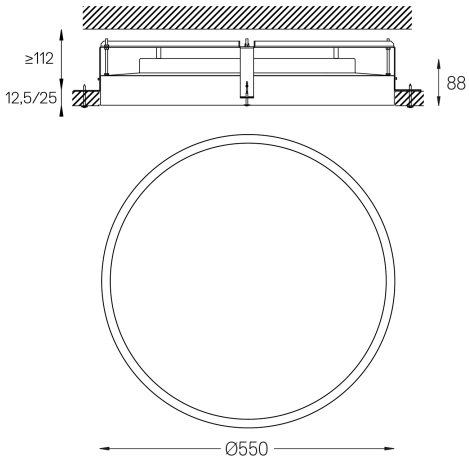

Finitions

- **.01** Blanc / RAL 9010
- **.02** Noir / RAL 9005
- **.03** Gris / RAL 9006

Obligatoire
59078 Accessoire d'encastrement
Ø598x698x114

Accessoire encastré pour différentes hauteurs de plafond sur demande

This page was generated on 2025-11-04. Click here for the latest version.

www.om-light.com / mail@om-light.com Rua Maurício Lourenço Oliveira 186, 4405-034 Vila Nova de Gaia, Porto. Portugal. / Apartado 1538 4401-901 Vila Nova de Gaia, Porto Portugal / tel. +351 223 710 419