Tua

7,3W / 480lm / 4000K / On/Off / Elliptical longitudinal / 900mm

64650

Conception : O/M + Eduardo Souto de Moura
Luminaire extérieur avec corps en aluminium à traitement anti-corrosion et finition à peinture électrostatique 100 % polyester texturée.
Diffuseur en verre transparent.
Réflecteur asymétrique en aluminium à réflectivité de 97%, faible niveau de luminance et faible niveau UGR.
Accessoire de fixation disponible séparément.

*Diffuseur transparent polycarbonate (IK10) disponible sur demande.

LED CRI>80 / >50.000h, L80/B10 / 2-step MacAdam
Source d'alimentation incluse.
IP66 | 230Vac | 50/60Hz

LED 4000K	Source lumineuse	Luminaire
Puissance	**7,3W**	**9,1W**
Flux	**910lm**	**480lm**
Efficacité	**125lm/W**	**53lm/W**
LOR	**-**	**53%**
UGR	**-**	**-**

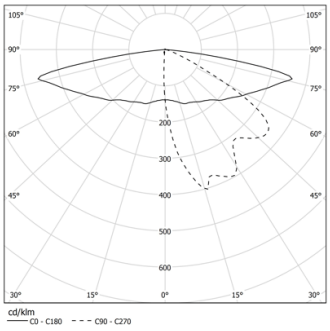

Angle du faisceau
Elliptical longitudinal

Application

Poids
7,2Kg

mm

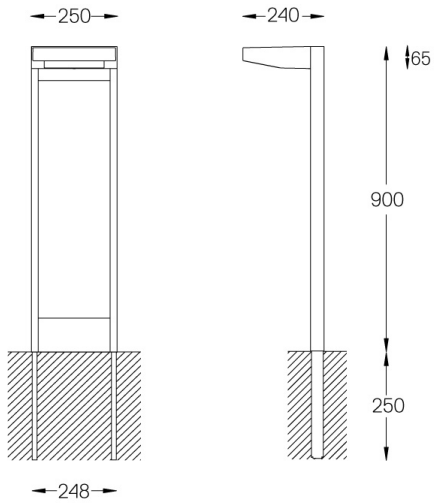

Finitions

- **.01** Blanc / RAL 9010
- **.02** Noir / RAL 9005
- **.33** Noir Graphite
- **.34** Rouille

Optionnel
59082 Accessoire d'assemblage

This page was generated on 2025-11-04. Click here for the latest version.

www.om-light.com / mail@om-light.com Rua Maurício Lourenço Oliveira 186, 4405-034 Vila Nova de Gaia, Porto. Portugal. / Apartado 1538 4401-901 Vila Nova de Gaia, Porto Portugal / tel. +351 223 710 419