Go
Square

3,7W / 315lm / 3000K / Flood 60° / 50x50mm

64801

Conception : O/M
Luminaire encastré au plafond avec corps en aluminium moulé sous pression.
Système encastrable à cliquets.

LED CRI>90 / >50.000h, L80/B10 / 3-step MacAdam
Driver doit être commandée séparément.
IP44 | 100mA

3000K	Source lumineuse	Luminaire
Puissance	**3,7W**	**3,7W**
Flux	**395lm**	**315lm**
Efficacité	**107lm/W**	**85lm/W**
LOR	**-**	**80%**
UGR	**-**	**<22**

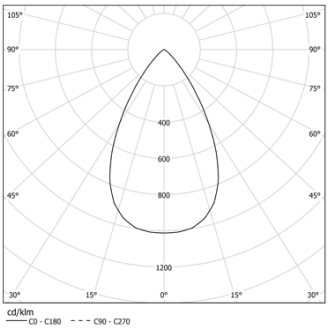

Angle du faisceau
Flood 60°

Application

Poids
0.08Kg

This page was generated on 2025-11-04. Click here for the latest version.

www.om-light.com / mail@om-light.com Rua Maurício Lourenço Oliveira 186, 4405-034 Vila Nova de Gaia, Porto. Portugal. / Apartado 1538 4401-901 Vila Nova de Gaia, Porto Portugal / tel. +351 223 710 419

mm

45x45

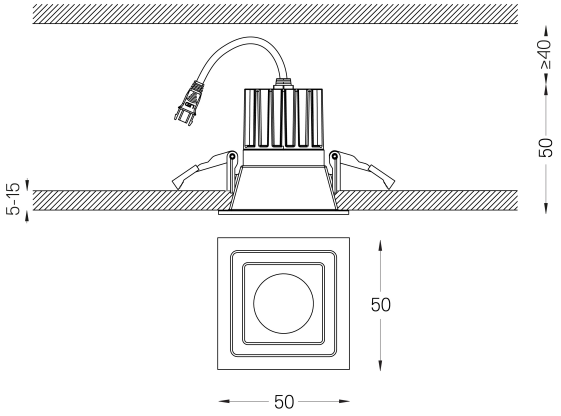

Finitions

- ○ **.04** Blanc Mat
- ● **.05** Noir Mat

Obligatoire
59088 Driver On/Off [100mA]
138x30x21mm
59089 Driver DALI [100mA]
144x30x21mm
59090 Driver PhaseCut [100mA]
122x41x23mm
59091 Driver 1-10V [120mA]
130x30x20mm

Optionnel
59148 Louvre
ø25x4mm
59149 Elliptical diffuser
ø25x4mm

Les dimensions des découpes sont données pour des plafonds en plaques de plâtre. Pour d'autres types de matériaux, veuillez contacter: support@om-light.com
La garantie de 5 ans s'applique uniquement lorsque le luminaire et le driver sont fournis ensemble.

Données conformes aux réglementations
2019/2020/UE complétée par 2021/341 |2019/2015/UE complétée par le Règlement 2021/340/UE sur l'étiquetage de la consommation d'énergie. Ce produit contient une source lumineuse de classe d'efficacité F
Identifiant du modèle BXRH-30G1000-B-83

www.om-light.com / mail@om-light.com Rua Maurício Lourenço Oliveira 186, 4405-034 Vila Nova de Gaia, Porto. Portugal. / Apartado 1538 4401-901 Vila Nova de Gaia, Porto Portugal / tel. +351 223 710 419