Go
IP65 Square

3,7W / 315lm / 4000K / Flood 42° / 50x50mm

64870

Conception : O/M
Luminaire encastré au plafond avec corps en aluminium moulé sous pression.
Système encastrable à cliquets.

LED CRI>90 / >50.000h, L80/B10 / 3-step MacAdam
Driver doit être commandée séparément.
IP65 | 100mA

4000K	Source lumineuse	Luminaire
Puissance	**3,7W**	**3,7W**
Flux	**415lm**	**315lm**
Efficacité	**112lm/W**	**85lm/W**
LOR	**-**	**76%**
UGR	**-**	**<16**

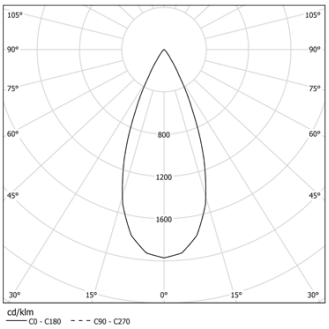

Angle du faisceau
Flood 42°

Application

Poids
0.08Kg

This page was generated on 2025-11-04. Click here for the latest version.

www.om-light.com / mail@om-light.com Rua Maurício Lourenço Oliveira 186, 4405-034 Vila Nova de Gaia, Porto. Portugal. / Apartado 1538 4401-901 Vila Nova de Gaia, Porto Portugal / tel. +351 223 710 419

mm

45x45

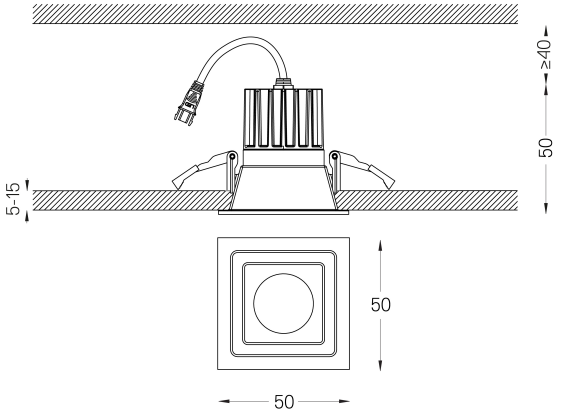

Finitions

○ **.04** Blanc Mat
● **.05** Noir Mat

Obligatoire
59088 Driver On/Off [100mA]
138x30x21mm
59089 Driver DALI [100mA]
144x30x21mm
59090 Driver PhaseCut [100mA]
122x41x23mm
59091 Driver 1-10V [100mA]
130x30x20mm

Optionnel
59150 Frosted Glass
ø28x2mm

Les dimensions des découpes sont données pour des plafonds en plaques de plâtre. Pour d'autres types de matériaux, veuillez contacter: support@om-light.com

---

Données conformes aux réglementations
2019/2020/UE complétée par 2021/341 |2019/2015/UE complétée par le Règlement 2021/340/UE sur l'étiquetage de la consommation d'énergie. Ce produit contient une source lumineuse de classe d'efficacité F
Identifiant du modèle BXRH-40G1000-B-83

www.om-light.com / mail@om-light.com Rua Maurício Lourenço Oliveira 186, 4405-034 Vila Nova de Gaia, Porto. Portugal. / Apartado 1538 4401-901 Vila Nova de Gaia, Porto Portugal / tel. +351 223 710 419