Nub

5,6W / 310lm / 2700K / Flood 55° / ø28mm

60001

Design: O/M + Bartenbach GmbH
Luminária de encastrar no teto com corpo em alumínio fundido com pintura eletrostática com tinta 100% poliéster. Lente focal com superfícies complexas, de forma a oferecer um ponto focal através de uma abertura de 8 mm para uma iluminação de baixo encandeamento. Driver encomendado separadamente.

LED CRI>90 / >50.000h, L80/B10
2-step MacAdam
IP65

LED 2700K	Fonte de Luz	Luminária
Potência	**5,6W**	**5,6W**
Fluxo	**460lm**	**310lm**
Eficiência	**82lm/W**	**55lm/W**
LOR	**-**	**67%**
UGR	**-**	**<22**

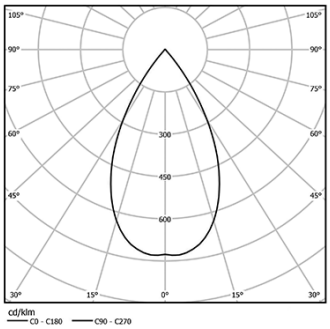

Ângulo de abertura
Flood 55°

Aplicação

Peso
0,09Kg

www.om-light.com / mail@om-light.com Rua Maurício Lourenço Oliveira 186, 4405-034 Vila Nova de Gaia, Porto. Portugal. / Apartado 1538 4401-901 Vila Nova de Gaia, Porto Portugal / tel. +351 223 710 419

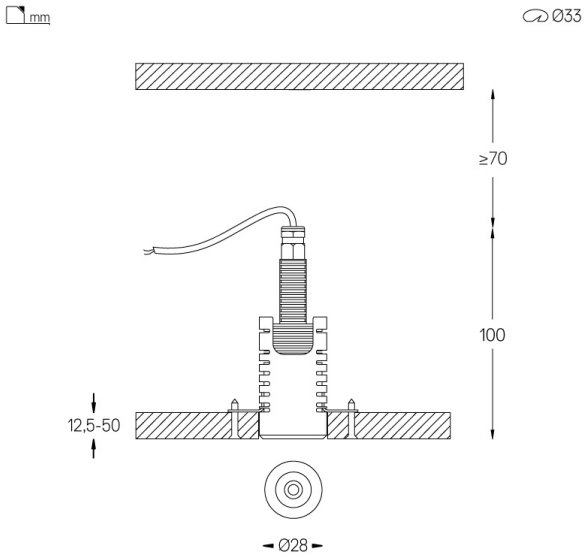

Acabamentos

○ **.01** Branco / RAL 9010
● **.02** Preto / RAL 9005

Obrigatório
59000 Acessório sem aro
ø32x35mm
59036 Acessório com aro
ø38x75mm
59005 Driver On/Off [1 luminária]
132x22x18mm
59006 Driver On/Off [2 a 3 luminárias]
125x38x23mm
59007 Driver On/Off [4 luminárias]
125x38x23mm
59008 Driver DALI [1 a 3 luminárias]
156x51,5x25,5mm

Opcional
59083 Removal tool
59001 1/4 CTO
ø17x1,1mm
59002 1/2 CTO
ø17x1,1mm
59003 Louvre
ø17x3mm
59004 Difusor Soft
ø17x1mm

Rasgo de encastramento para tetos em pladur. Para outros materiais, por favor, contacte: support@om-light.com
Drivers On/Off para mais que uma luminária e Drivers DALI devem ser colocados remotamente.

Dados de acordo com regulamentos
2019/2020/UE complementado por 2021/341 |2019/2015/UE complementado pelo Regulamento (UE) 2021/340/UE Etiquetagem Energética. Este produto contém uma fonte de luz da classe de eficiência G
Identificador modelo 4053560147

www.om-light.com / mail@om-light.com Rua Maurício Lourenço Oliveira 186, 4405-034 Vila Nova de Gaia, Porto. Portugal. / Apartado 1538 4401-901 Vila Nova de Gaia, Porto Portugal / tel. +351 223 710 419