One

4,5W / 360lm / 4000K / On/Off / Spot 15° / ø85mm

60162

Design: O/M + Bartenbach GmbH
Luminária de encastrar no teto com corpo e dissipador de calor em alumínio fundido com pintura eletrostática com tinta 100% poliéster.
Lente spot com nervuras na superfície individual complexa para fornecer uma luz focal e um feixe extremamente estreito.
Estão disponíveis acessórios de fixação para diferentes aplicações.

LED CRI>80 / >50.000h, L80/B10
2-step MacAdam / fonte de alimentação.
IP20 | 230Vac | 50/60Hz

LED 4000K	Fonte de Luz	Luminária
Potência	**4,5W**	**5,8W**
Fluxo	**620lm**	**360lm**
Eficiência	**138lm/W**	**62lm/W**
LOR	**-**	**58%**
UGR	**-**	**<10**

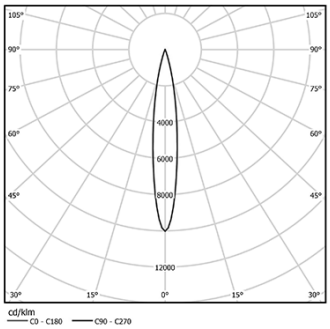

Ângulo de abertura
Spot 15°

Aplicação

Peso
0,58Kg

mm

Ø78 (trim version)

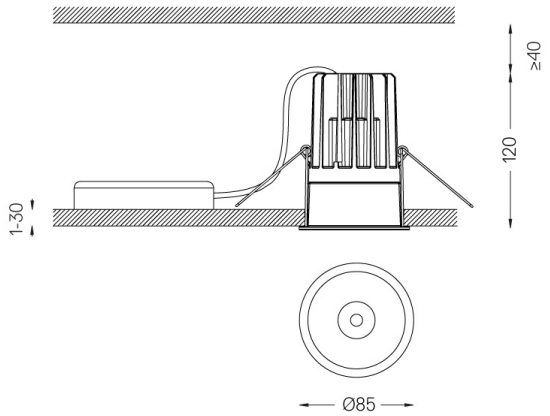

Acabamentos

- ○ **.01** Branco / RAL 9010
- ● **.02** Preto / RAL 9005

Opcional
59014 Acessório para tetos de 12,5mm (versão sem aro) 150x91x20mm
59038 Acessório para tetos de 10-40mm (teto acustico) 156x100x78mm

Rasgo de encastramento para tetos em pladur. Para outro tipo de materiais, por favor, contacte: support@om-light.com

Dados de acordo com regulamentos
2019/2020/UE complementado por 2021/341 |2019/2015/UE complementado pelo Regulamento (UE) 2021/340/UE Etiquetagem Energética. Este produto contém uma fonte de luz da classe de eficiência E
Identificador modelo 2053560247L

This page was generated on 2025-11-04. Click here for the latest version.

www.om-light.com / mail@om-light.com Rua Maurício Lourenço Oliveira 186, 4405-034 Vila Nova de Gaia, Porto. Portugal. / Apartado 1538 4401-901 Vila Nova de Gaia, Porto Portugal / tel. +351 223 710 419