One
IP65

9,8W / 690lm / 4000K / DALI / Spot 15º / ø85mm

60223

Design: O/M + Bartenbach GmbH
Luminária de encastrar no teto com corpo e dissipador de calor em alumínio fundido com pintura eletrostática com tinta 100% poliéster.
Óticas Lightcore para um feixe de luz definido e perfeitamente controlado.
Sistema de fácil montagem, com molas de fixação.
Acessórios de encastramento para diferentes aplicações disponíveis.

LED CRI>80 / >50.000h, L80/B10
2-step MacAdam / fonte de alimentação.
IP65 | 230Vac | 50/60Hz

LED 4000K	Fonte de Luz	Luminária
Potência	**9,8W**	**12,3W**
Fluxo	**1360lm**	**690lm**
Eficiência	**139lm/W**	**56lm/W**
LOR	**-**	**51%**
UGR	**-**	**<10**

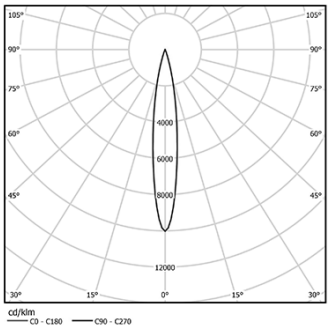

Ângulo de abertura
Spot 15º

Aplicação

Peso
0,58Kg

mm

Ø78 (trim version)

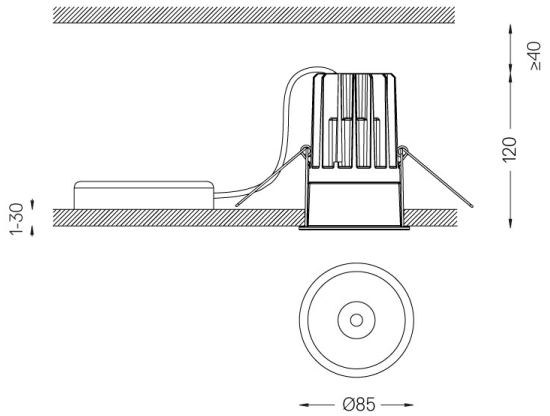

Acabamentos

- ○ **.01** Branco / RAL 9010
- ● **.02** Preto / RAL 9005

Opcional
59014 Acessório para tetos de 12,5mm (versão sem aro) 150x91x20mm
59038 Acessório para tetos de 10-40mm (teto acustico) 156x100x78mm

Para fornecimento específico de drivers "DALI 2" por favor contactar: support@om-light.com
Rasgo de encastramento para tetos em pladur. Para outro tipo de materiais, por favor, contacte: support@om-light.com

Dados de acordo com regulamentos
2019/2020/UE complementado por 2021/341 |2019/2015/UE complementado pelo Regulamento (UE) 2021/340/UE Etiquetagem Energética. Este produto contém uma fonte de luz da classe de eficiência F
Identificador modelo 2053560247H

This page was generated on 2025-11-04. Click here for the latest version.

www.om-light.com / mail@om-light.com Rua Maurício Lourenço Oliveira 186, 4405-034 Vila Nova de Gaia, Porto. Portugal. / Apartado 1538 4401-901 Vila Nova de Gaia, Porto Portugal / tel. +351 223 710 419