One Plus

4,5W / 430lm / 2700K / DALI / Flood 56° / ø95mm

60233

Design: O/M + Bartenbach GmbH
Luminária de encastrar no teto com corpo e dissipador de calor em alumínio fundido.
Orientável 30° no eixo horizontal e 355° no eixo vertical.
Refletor construído a partir de micro superfícies de geometria complexa revestidas com liga de alumínio, originando uma superfície de alto brilho, totalmente espelhada. Refletor de alta precisão para um feixe de luz definido e controlado, que oferece máxima eficiência.
Altura reduzida <67 mm.
Acessório de encastre para versão sem aro disponível separadamente.

LED CRI>90 / >50.000h, L80/B10
2-step MacAdam / fonte de alimentação incluída.
IP20 | 230Vac | 50/60Hz

LED 2700K	Fonte de Luz	Luminária
Potência	**4,5W**	**5,8W**
Fluxo	**480lm**	**430lm**
Eficiência	**107lm/W**	**75lm/W**
LOR	**-**	**90%**
UGR	**-**	**<13**

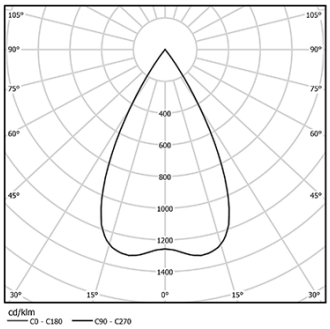

Ângulo de abertura
Flood 56°

Aplicação

Peso
0,42Kg

mm

Ø90 (trim version)

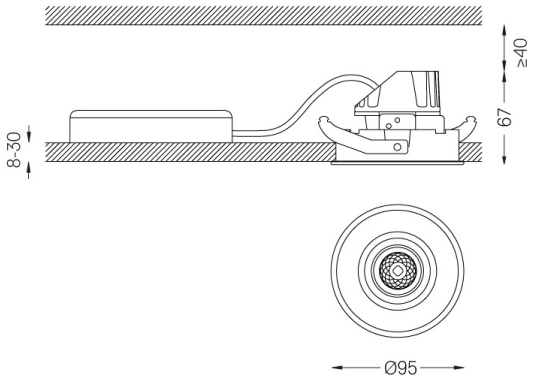

Acabamentos

- **.01** Branco / RAL 9010
- **.02** Preto / RAL 9005
- **.21** Preto + Branco

Opcional
59015 Acessório para tetos de 12,5mm (versão sem aro) 150x101x20mm

Para fornecimento específico de drivers "DALI 2" por favor contactar: support@om-light.com
As dimensões do rasgo de encastramento aplicam-se a tetos de pladur. Para outro tipo de material, por favor contactar: support@om-light.com

Dados de acordo com regulamentos
2019/2020/UE complementado por 2021/341 |2019/2015/UE complementado pelo Regulamento (UE) 2021/340/UE Etiquetagem Energética. Este produto contém uma fonte de luz da classe de eficiência F
Identificador modelo 2053560245L

This page was generated on 2025-11-04. Click here for the latest version.

www.om-light.com / mail@om-light.com Rua Maurício Lourenço Oliveira 186, 4405-034 Vila Nova de Gaia, Porto. Portugal. / Apartado 1538 4401-901 Vila Nova de Gaia, Porto Portugal / tel. +351 223 710 419