inFinit
Pendant direct/indirect

33+70W / 3400+3200lm / 3000K / DALI / Wide flood 76° / batwing / 2920mm

60537

Disponibilidade do produto mediante solicitação

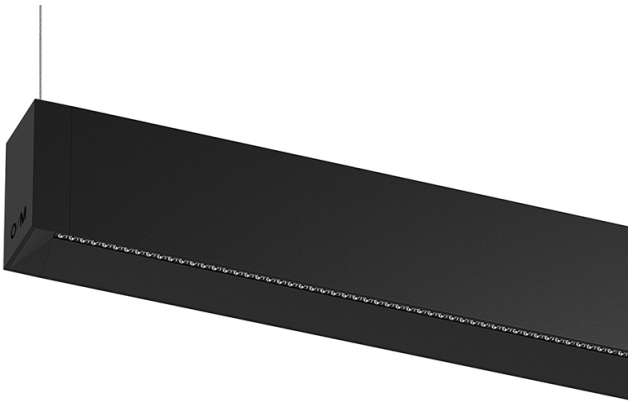

Design: OM + Bartenbach GmbH
Luminária suspensa direta e indireta com corpo em perfil de alumínio em acabamento mate.
Topos em alumínio anodizado com acabamento mate.
Lentes lineares (Lightstream) combinadas com um refletor secundário integrado num perfil de alumínio extrudido.
Luz indireta: lentes com efeito batwing protegidas por um difusor em policabornato transparente.
Acessórios de suspensão fornecidos em separado.

LED CRI>90 / >50.000h, L80/B10 / 2-step MacAdam
Fonte de alimentação incluída.
IP20 | 230Vac | 50/60Hz

LED 3000K	Fonte de Luz	Luminária
Potência	**33+70W**	**39+80W**
Fluxo	**4200+4000lm**	**3400+3200lm**
Eficiência	**80lm/W**	**54lm/W**
LOR	**-**	**80%**
UGR	**-**	**<19**

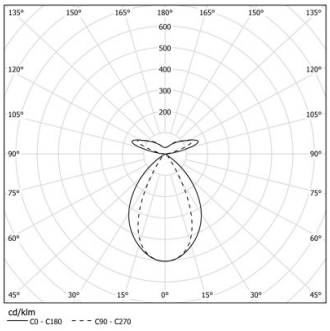

Ângulo de abertura
Wide flood 76° / batwing

Aplicação

Peso
10,2Kg

mm

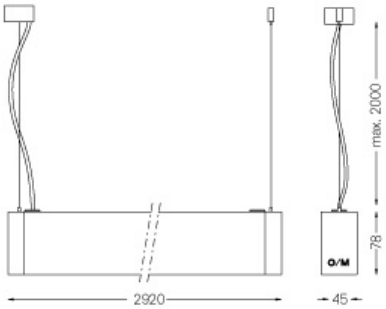

Acabamentos

- ○ **.04** Branco Mate
- ● **.05** Preto Mate

Obrigatório
59054 Acessório de suspensão direto/indireto
56051 Base transparente DALI
ø60x35mm

Para fornecimento específico de drivers "DALI 2" por favor contactar:
support@om-light.com

This page was generated on 2025-11-15. Click here for the latest version.

www.om-light.com / mail@om-light.com Rua Maurício Lourenço Oliveira 186, 4405-034 Vila Nova de Gaia, Porto. Portugal. / Apartado 1538 4401-901 Vila Nova de Gaia, Porto Portugal / tel. +351 223 710 419