MGB
Pendant indirect with track

63W / 3300lm / 3000K / DALI / Diffuse indirect / 1560mm

62367

Design: Eduardo Souto de Moura
Luminária suspensa com corpo em perfil de alumínio com anodização de máxima resistência à corrosão de 25 microns com pintura electroestática texturada com tinta 100% poliéster.
Difusor em acrílico fosco com fixação simples por clipagem.
Topos em aço com acabamento com pintura eletrostática texturada com tinta 100% poliéster.
Difusor em acrílico fosco para luz indireta.
Calha trifásica (On/Off ou DALI) para a instalação de projetores.
Acessórios de fixação encomendados separadamente.

LED CRI>80 />50.000h, L80/B10 / 3-step MacAdam
Fonte de alimentação incluída.
IP20 | 230Vac | 50/60Hz

LED 3000K	Fonte de Luz	Luminária
Potência	**63W**	**90W**
Fluxo	**8200lm**	**3300lm**
Eficiência	**130lm/W**	**37lm/W**
LOR	**-**	**40%**
UGR	**-**	**<25**

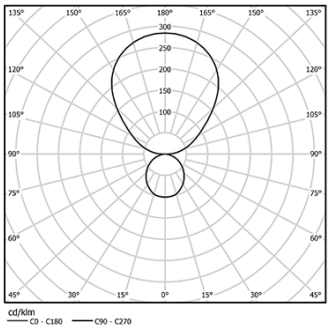

Ângulo de abertura
Diffuse indirect

Aplicação

Peso
7Kg

mm

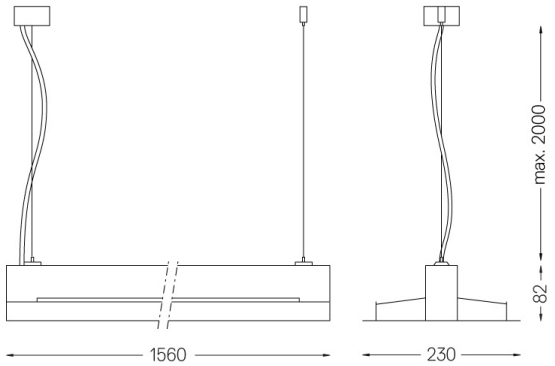

Acabamentos

- ○ **.01** Branco / RAL 9010
- ● **.02** Preto / RAL 9005
- ● **.03** Cinzento / RAL 9006

Obrigatório
56051 Clear base DALI
Ø60x35mm
54081 Aluminium base DALI
Ø60x37mm

Para fornecimento específico de drivers "DALI 2" por favor contactar: support@om-light.com

This page was generated on 2025-11-04. Click here for the latest version.