MGB
Pendant indirect with track

90W / 4600lm / 4000K / On/Off / Diffuse indirect / 2970mm

62372

Design: Eduardo Souto de Moura
Luminária suspensa com corpo em perfil de alumínio com anodização de máxima resistência à corrosão de 25 microns com pintura electroestática texturada com tinta 100% poliéster.
Difusor em acrílico fosco com fixação simples por clipagem.
Topos em aço com acabamento com pintura eletrostática texturada com tinta 100% poliéster.
Difusor em acrílico fosco para luz indireta.
Calha trifásica (On/Off ou DALI) para a instalação de projetores.
Acessórios de fixação encomendados separadamente.

LED CRI>80 />50.000h, L80/B10 / 3-step MacAdam
Fonte de alimentação incluída.
IP20 | 230Vac | 50/60Hz

LED 4000K	Fonte de Luz	Luminária
Potência	**90W**	**130W**
Fluxo	**11500lm**	**4600lm**
Eficiência	**128lm/W**	**35lm/W**
LOR	**-**	**40%**
UGR	**-**	**<25**

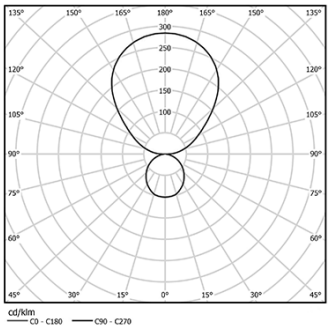

Ângulo de abertura
Diffuse indirect

Aplicação

Peso
14Kg

mm

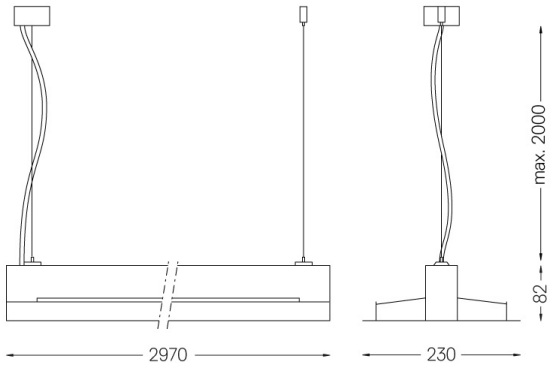

Acabamentos

- ○ **.01** Branco / RAL 9010
- ● **.02** Preto / RAL 9005
- ● **.03** Cinzento / RAL 9006

Obrigatório
54034 Clear base
Ø60x35mm
54080 Aluminium base
Ø60x37mm

This page was generated on 2025-11-04. Click here for the latest version.

www.om-light.com / mail@om-light.com Rua Maurício Lourenço Oliveira 186, 4405-034 Vila Nova de Gaia, Porto. Portugal. / Apartado 1538 4401-901 Vila Nova de Gaia, Porto Portugal / tel. +351 223 710 419