MGB
Pendant Direct/Indirect

63+126W / 3300+6600lm / 3000K / DALI / Diffuse Direct/ Indirect / 2970mm

62393

Design: Eduardo Souto de Moura
Luminária suspensa com corpo em perfil de alumínio com anodização de máxima resistência à corrosão de 25 microns com pintura electroestática texturada com tinta 100% poliéster.
Difusor em acrílico fosco com fixação simples por clipagem.
Topos em aço com acabamento com pintura eletrostática texturada com tinta 100% poliéster.
Difusor em acrílico fosco para luz direta e luz indireta.
Acessórios de fixação encomendados separadamente.

LED CRI>80 />50.000h, L80/B10 / 3-step MacAdam
Fonte de alimentação incluída.
IP20 | 230Vac | 50/60Hz

LED 3000K	Fonte de Luz	Luminária
Potência	**63+126W**	**90+180W**
Fluxo	**8200+16400lm**	**3300+6600lm**
Eficiência	**130lm/W**	**37lm/W**
LOR	**-**	**40%**
UGR	**-**	**<25**

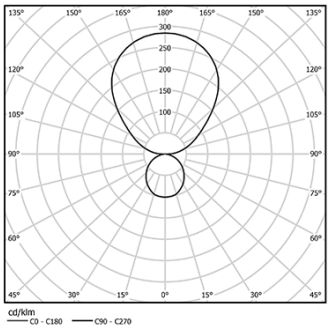

Ângulo de abertura
Diffuse Direct/ Indirect

Aplicação

Peso
14Kg

mm

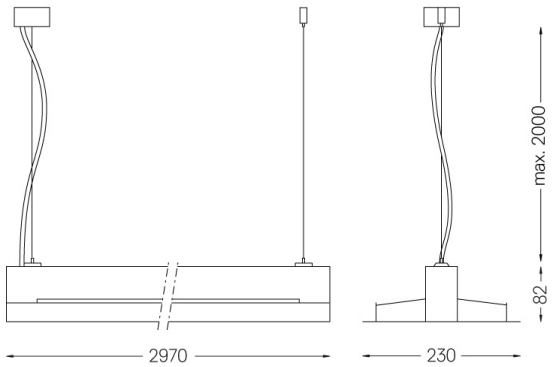

Acabamentos

- **.01** Branco / RAL 9010
- **.02** Preto / RAL 9005
- **.03** Cinzento / RAL 9006

Obrigatório
56051 Clear base DALI
Ø60x35mm
54081 Aluminium base DALI
Ø60x37mm

Para fornecimento específico de drivers "DALI 2" por favor contactar: support@om-light.com

This page was generated on 2025-11-04. Click here for the latest version.

www.om-light.com / mail@om-light.com Rua Maurício Lourenço Oliveira 186, 4405-034 Vila Nova de Gaia, Porto. Portugal. / Apartado 1538 4401-901 Vila Nova de Gaia, Porto Portugal / tel. +351 223 710 419