Beam Adjustable

19W / 1630lm / 2700K / DALI / Flood 46° / ø100mm

63217

Design: O/M
Luminária de encastrar no teto construída em alumínio fundido.
Versão ajustável orientável 30° no eixo horizontal e 355° no eixo vertical.
Acessórios de encastre para versão à face disponíveis separadamente.

LED CRI>90 / >50.000h, L80/B10
3-step MacAdam / fonte de alimentação incluída.
IP20 | 230Vac | 50/60Hz

LED 2700K	Fonte de Luz	Luminária
Potência	**19W**	**23,2W**
Fluxo	**2060lm**	**1630lm**
Eficiência	**108lm/W**	**70lm/W**
LOR	**-**	**79%**
UGR	**-**	**<22**

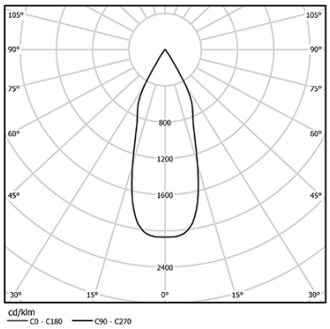

Ângulo de abertura
Flood 46°

Aplicação

Peso
0,5Kg

mm

Ø95 (trim version)

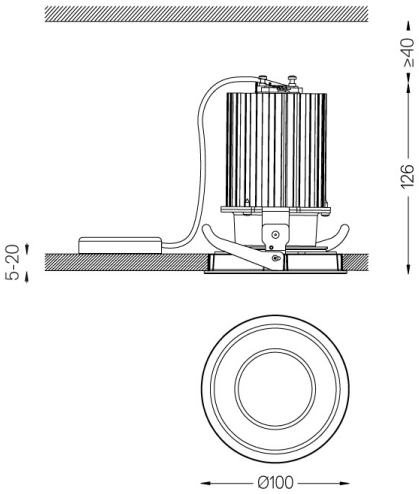

Acabamentos

○ **.04** Branco Mate
● **.05** Preto Mate

Opcional
59066 Acessório de encastrar flush (teto 12.5mm) 201x17mm
59067 Acessório de encastrar flush (teto 15mm) 201x19,5mm
59068 Acessório de encastrar flush (teto 25mm) 201x29,5mm

Para fornecimento específico de drivers "DALI 2" por favor contactar: support@om-light.com
Dimensões do rasgo de encastramento para tetos em pladur. Para outros materiais, por favor, contacte: support@om-light.com

Dados de acordo com regulamentos
2019/2020/UE complementado por 2021/341 |2019/2015/UE complementado pelo Regulamento (UE) 2021/340/UE Etiquetagem Energética. Este produto contém uma fonte de luz da classe de eficiência F
Identificador modelo BXRC-27G2000-C-73

This page was generated on 2025-12-16. Click here for the latest version.

www.om-light.com / mail@om-light.com Rua Maurício Lourenço Oliveira 186, 4405-034 Vila Nova de Gaia, Porto. Portugal. / Apartado 1538 4401-901 Vila Nova de Gaia, Porto Portugal / tel. +351 223 710 419