One Square

5,6W / 350lm / 2700K / On/Off / Medium 40° / 60x60mm

63484

Design: O/M + Bartenbach GmbH
Luminária de encastrar no teto com corpo e dissipador de calor em alumínio fundido com pintura eletrostática com tinta 100% poliéster.
Óticas Lightcore para um feixe de luz definido e controlado na perfeição.
Estão disponíveis acessórios de fixação para diferentes aplicações.

LED CRI>90 / >50.000h, L80/B10
2-step MacAdam / fonte de alimentação.
IP20 | 230Vac | 50/60Hz

LED 2700K	Fonte de Luz	Luminária
Potência	**5,6W**	**7W**
Fluxo	**460lm**	**350lm**
Eficiência	**82lm/W**	**50lm/W**
LOR	**-**	**76%**
UGR	**-**	**<10**

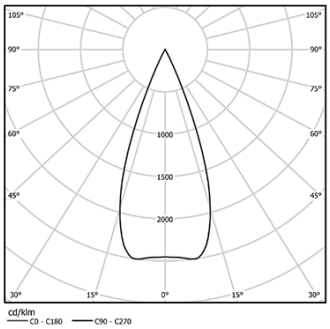

Ângulo de abertura
Medium 40°

Aplicação

Peso
0,30Kg

mm

53x53

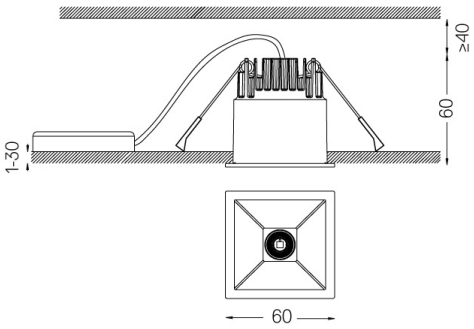

Acabamentos

- ○ **.01** Branco / RAL 9010
- ● **.02** Preto / RAL 9005

Rasgo de encastramento para tetos em pladur. Para outro tipo de materiais, por favor, contacte: support@om-light.com

Dados de acordo com regulamentos
2019/2020/UE complementado por 2021/341 |2019/2015/UE complementado pelo Regulamento (UE) 2021/340/UE Etiquetagem Energética. Este produto contém uma fonte de luz da classe de eficiência G
Identificador modelo 4053560312H

This page was generated on 2025-11-04. Click here for the latest version.

www.om-light.com / mail@om-light.com Rua Maurício Lourenço Oliveira 186, 4405-034 Vila Nova de Gaia, Porto. Portugal. / Apartado 1538 4401-901 Vila Nova de Gaia, Porto Portugal / tel. +351 223 710 419