One
Trimless

5,6W / 430lm / 4000K / On/Off / Flood 56º / ø54mm

63521

Design: O/M + Bartenbach GmbH
Luminária de encastrar no teto com corpo e dissipador de calor em alumínio fundido com pintura eletrostática com tinta 100% poliéster.
Óticas Lightcore para um feixe de luz definido e controlado na perfeição.
Acessório de encastre fornecido separadamente.

LED CRI>80 / >50.000h, L80/B10
2-step MacAdam / fonte de alimentação.
IP20 | 230Vac | 50/60Hz

LED 4000K	Fonte de Luz	Luminária
Potência	**5,6W**	**7W**
Fluxo	**490lm**	**430lm**
Eficiência	**88lm/W**	**61lm/W**
LOR	**-**	**88%**
UGR	**-**	**<19**

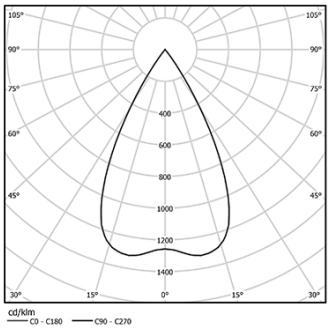

Ângulo de abertura
Flood 56º

Aplicação

Peso

mm

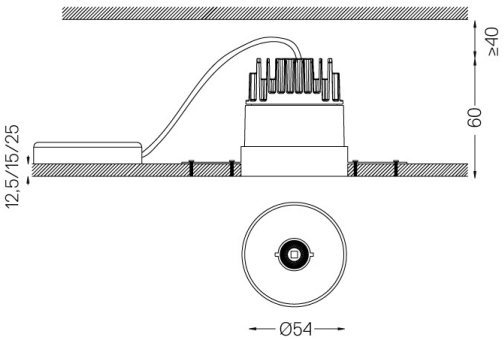

Acabamentos

- ○ **.01** Branco / RAL 9010
- ● **.02** Preto / RAL 9005

Obrigatório
59039 Acessório de encastrar trimless (teto 12.5mm) 155x18mm
59040 Acessório de encastrar trimless (teto 15mm) 155x20mm
59041 Acessório de encastrar trimless (teto 25mm) 155x30mm

Opcional
59083 Removal tool

Rasgo de encastramento para tetos em pladur. Para outro tipo de materiais, por favor, contacte: support@om-light.com

Dados de acordo com regulamentos
2019/2020/UE complementado por 2021/341 |2019/2015/UE complementado pelo Regulamento (UE) 2021/340/UE Etiquetagem Energética. Este produto contém uma fonte de luz da classe de eficiência G
Identificador modelo 4053560313H

This page was generated on 2025-11-04. Click here for the latest version.

www.om-light.com / mail@om-light.com Rua Maurício Lourenço Oliveira 186, 4405-034 Vila Nova de Gaia, Porto. Portugal. / Apartado 1538 4401-901 Vila Nova de Gaia, Porto Portugal / tel. +351 223 710 419