# inFinit
# Pendant direct/indirect

**56+70W* / 6000+4400lm* / 2200K-5000K / DALI / Wide flood 76° / batwing / 2920mm**

63771

Quantidade mínima para ordem de compra (>200m)

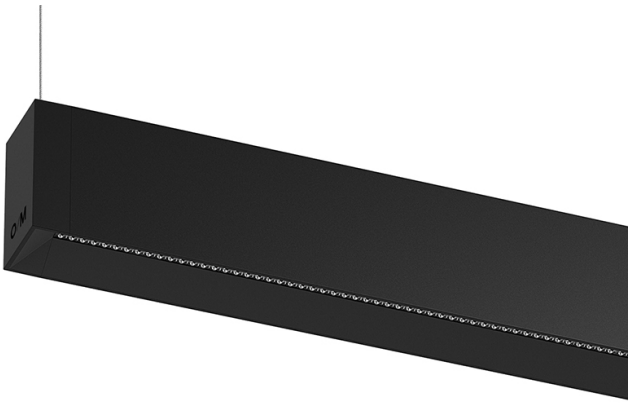

Design: OM + Bartenbach GmbH
Luminária suspensa direta e indireta com corpo em perfil de alumínio em acabamento mate.
Topos em alumínio anodizado com acabamento mate.
Lentes lineares extrudidas (Lightstream) combinadas com um refletor secundário integrado num perfil de alumínio extrudido.
Luz indireta: lentes lineares com efeito batwing protegidas por um difusor em policabornato transparente.
Acessórios de suspensão fornecidos em separado.

LED CRI>80 / >50.000h, L80/B10 / 2-step MacAdam
Fonte de alimentação incluída.
IP20 | 230Vac | 50/60Hz

| LED 2200K-5000K | Fonte de Luz | Luminária |
|---|---|---|
| **Potência** | **56+70W*** | **66+80W*** |
| **Fluxo** | **7500+5500lm*** | **6000+4400lm*** |
| **Eficiência** | **103lm/W** | **70lm/W** |
| **LOR** | **-** | **80%** |
| **UGR** | **-** | **<19** |

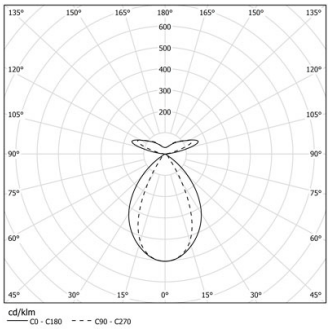


Ângulo de abertura
**Wide flood 76° / batwing**

Aplicação

Peso
**4,7Kg**

mm

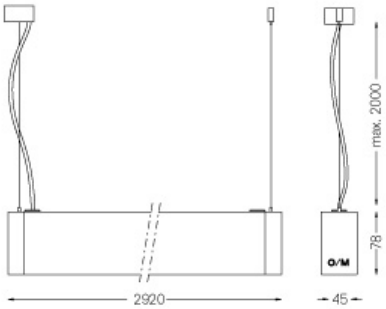


Acabamentos

- ○ **.04** Branco Mate
- ● **.05** Preto Mate

Obrigatório
**59054** Acessório de suspensão direto/indireto
**56051** Base transparente DALI
ø60x35mm

This page was generated on 2025-11-15. Click here for the latest version.

**www.om-light.com / mail@om-light.com** Rua Maurício Lourenço Oliveira 186, 4405-034 Vila Nova de Gaia, Porto. Portugal. / Apartado 1538 4401-901 Vila Nova de Gaia, Porto Portugal / tel. +351 223 710 419