MGB
Made-to-measure

45W / 2300lm / 4000K / DALI / Diffuse indirect / 1485mm

64068

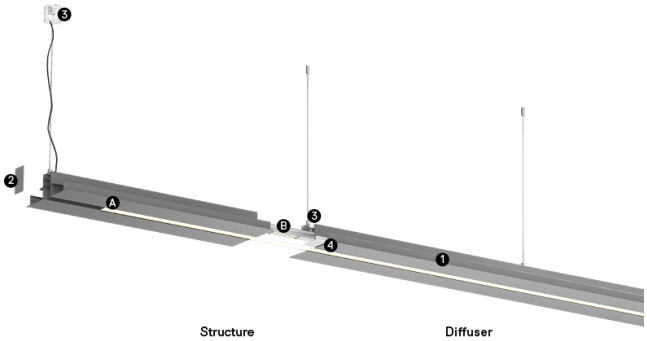

Structure
1 Profile
2 End caps
3 Fitting accessories
4 Profile coupling

Diffuser
A Polycarbonate frost diffuser

Light Source
B LED Modules

Design: Eduardo Souto de Moura
Módulo MGB suspenso indireto com corpo em perfil de alumínio com anodização de máxima resistência à corrosão de 25 microns com pintura electroestática texturada com tinta 100% poliéster.
Difusores em acrílico fosco com fixação simples por clipagem.
Topos em aço com pintura electroestática texturada com tinta 100% poliéster. Difusor em acrílico fosco para luz direta e indireta.
Acessórios de fixação fornecidos em separado.

LED CRI>80 />50.000h, L80/B10 / 3-step MacAdam
Fonte de alimentação incluída.
IP20 | 230Vac | 50/60Hz

LED 4000K	Fonte de Luz	Luminária
Potência	**45W**	**65W**
Fluxo	**5750lm**	**2300lm**
Eficiência	**128lm/W**	**35lm/W**
LOR	**-**	**40%**
UGR	**-**	**<25**

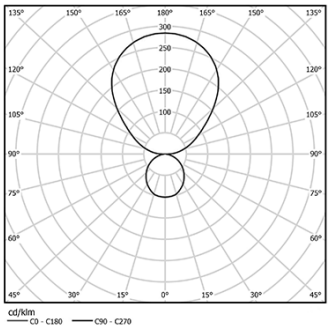

Ângulo de abertura
Diffuse indirect

Aplicação

Peso
7Kg

mm

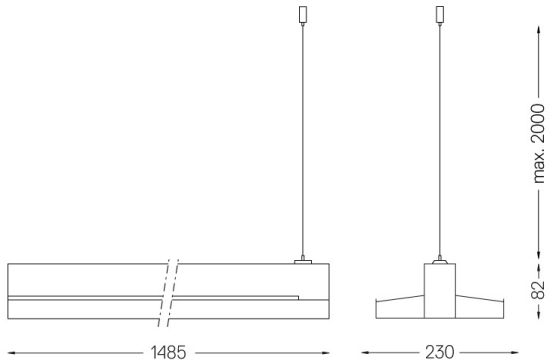

Acabamentos
- **.01** Branco / RAL 9010
- **.02** Preto / RAL 9005
- **.03** Cinzento / RAL 9006

Obrigatório
56051 Clear base DALI
Ø60x35mm
54081 Aluminium base DALI
Ø60x37mm

Para fornecimento específico de drivers "DALI 2" por favor contactar: support@om-light.com

This page was generated on 2025-11-04. Click here for the latest version.