MGB
Made-to-measure

126W / 4800lm / 2700K / On/Off / Diffuse indirect / 2821mm

64075

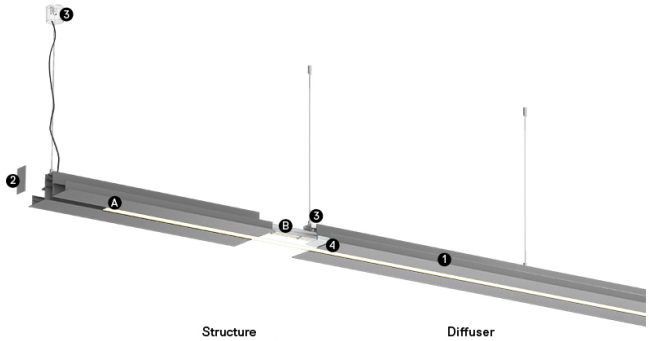

Structure
1 Profile
2 End caps
3 Fitting accessories
4 Profile coupling

Diffuser
A Polycarbonate frost diffuser

Light Source
B LED Modules

Design: Eduardo Souto de Moura
Módulo MGB suspenso indireto com corpo em perfil de alumínio com anodização de máxima resistência à corrosão de 25 microns com pintura electroestática texturada com tinta 100% poliéster.
Difusores em acrílico fosco com fixação simples por clipagem.
Topos em aço com pintura electroestática texturada com tinta 100% poliéster. Difusor em acrílico fosco para luz direta e indireta.
Acessórios de fixação fornecidos em separado.

LED CRI>90 />50.000h, L80/B10 / 3-step MacAdam
Fonte de alimentação incluída.
IP20 | 230Vac | 50/60Hz

LED 2700K	Fonte de Luz	Luminária
Potência	**126W**	**180W**
Fluxo	**12000lm**	**4800lm**
Eficiência	**95lm/W**	**27lm/W**
LOR	**-**	**40%**
UGR	**-**	**<25**

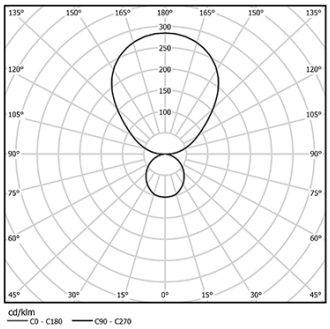

Ângulo de abertura
Diffuse indirect

Aplicação

Peso
14Kg

mm

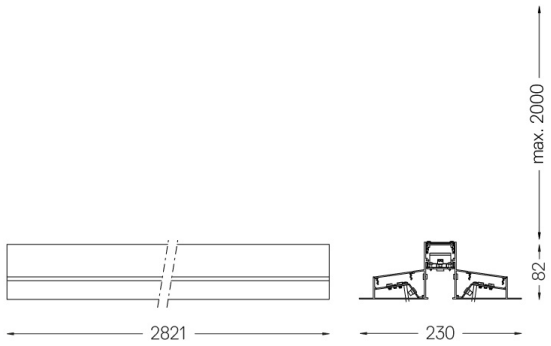

Acabamentos
- **.01** Branco / RAL 9010
- **.02** Preto / RAL 9005
- **.03** Cinzento / RAL 9006

Obrigatório
54034 Clear base
Ø60x35mm
54080 Aluminium base
Ø60x37mm

This page was generated on 2025-11-04. Click here for the latest version.

www.om-light.com / mail@om-light.com Rua Maurício Lourenço Oliveira 186, 4405-034 Vila Nova de Gaia, Porto. Portugal. / Apartado 1538 4401-901 Vila Nova de Gaia, Porto Portugal / tel. +351 223 710 419