Over Recessed

5,6W / 430lm / 4000K / DALI / Flood 59° / ø45mm

64480

Design: O/M + Bartenbach GmbH
Projetor de encastrar com corpo em alumínio fundido com pintura eletrostática com tinta 100% poliéster.
Lente spot com nervuras na superfície individual complexa para fornecer uma luz focal e um feixe extremamente estreito.
Orientável através de rotação horizontal de 150° e rotação vertical de 330°.
Driver incluído.

LED CRI>90 / >50.000h, L80/B10
2-step MacAdam / Driver incluído.
IP20 | 230Vac | 50/60Hz

4000K	Fonte de Luz	Luminária
Potência	**5,6W**	**7W**
Fluxo	**460lm**	**430lm**
Eficiência	**82lm/W**	**61lm/W**
LOR	**-**	**93%**
Condição de funcionamento	**-**	**230Vac**

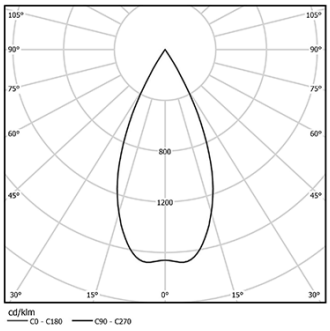

Ângulo de abertura
Flood 59°

Aplicação

Peso
0,27Kg

mm

Ø37

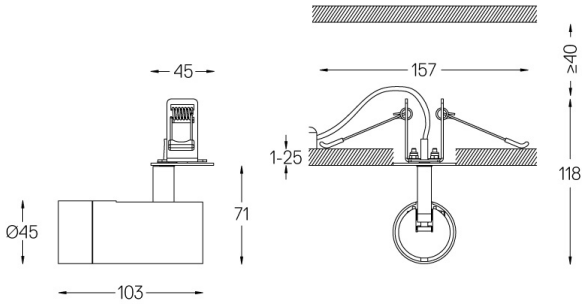

Acabamentos

- ○ **.01** Branco / RAL 9010
- ● **.02** Preto / RAL 9005

Opcional
59072 1/4 CTO
ø35x1,1mm
59073 1/2 CTO
ø35x1,1mm
59074 Louvre
ø35x2mm
59075 Difusor Soft
ø35x2mm

Rasgo de encastramento para tetos em pladur. Para outro tipo de materiais, por favor, contacte: support@om-light.com

Dados de acordo com regulamentos
2019/2020/UE complementado por 2021/341 |2019/2015/UE complementado pelo Regulamento (UE) 2021/340/UE Etiquetagem Energética. Este produto contém uma fonte de luz da classe de eficiência G
Identificador modelo 4053560313L

This page was generated on 2025-11-03. Click here for the latest version.

www.om-light.com / mail@om-light.com Rua Maurício Lourenço Oliveira 186, 4405-034 Vila Nova de Gaia, Porto. Portugal. / Apartado 1538 4401-901 Vila Nova de Gaia, Porto Portugal / tel. +351 223 710 419