Tua

7,3W / 380lm / 3000K / On/Off / Elliptical longitudinal / 900mm

64649

Design: O/M + Eduardo Souto de Moura
Luminária de exterior em corpo de alumínio com tratamento anticorrosão e acabamento com pintura eletrostática texturada com tinta 100% poliéster.
Difusor em vidro transparente.
Refletor assimétrico em alumínio com 97% de reflexão, com baixa luminância e baixo encandeamento.
Acessórios de fixação disponíveis separadamente.

*Difusor transparente em Policarbonato (IK10) disponível sob pedido.

LED CRI>90 / >50.000h, L80/B10
2-step MacAdam / fonte de alimentação incluída.
IP66 | 230Vac | 50/60Hz

LED 3000K	Fonte de Luz	Luminária
Potência	**7,3W**	**9,1W**
Fluxo	**730lm**	**380lm**
Eficiência	**100lm/W**	**42lm/W**
LOR	**-**	**52%**
UGR	**-**	**-**

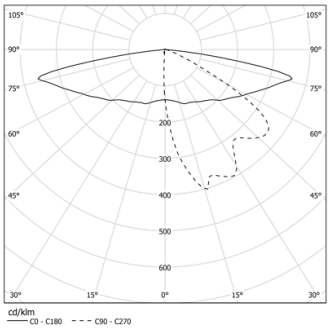

Ângulo de abertura
Elliptical longitudinal

Aplicação

Peso
7,2Kg

mm

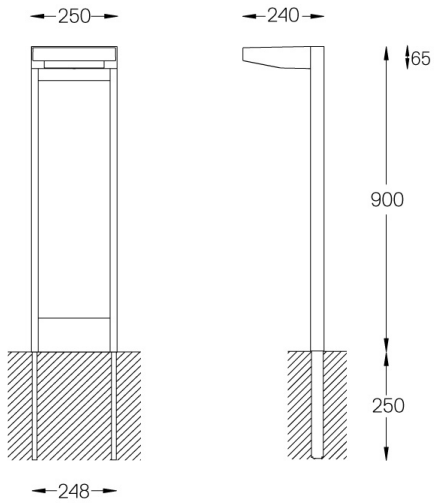

Acabamentos

- **.01** Branco / RAL 9010
- **.02** Preto / RAL 9005
- **.33** Preto Grafite
- **.34** Corten

Opcional
59082 Acessório de montagem

This page was generated on 2025-11-04. Click here for the latest version.

www.om-light.com / mail@om-light.com Rua Maurício Lourenço Oliveira 186, 4405-034 Vila Nova de Gaia, Porto. Portugal. / Apartado 1538 4401-901 Vila Nova de Gaia, Porto Portugal / tel. +351 223 710 419