Go
Asymmetric

6,7W / 3,4W / 570lm / 285lm / 2700K / Asymmetric / ø75mm

64747

Design: O/M
Luminária de encastrar no teto construída em alumínio fundido.
Sistema de encastre através de molas de fixação.

LED CRI>90 / >50.000h, L80/B10
3-step MacAdam / Driver não incluído
IP44 | 200mA / 100mA

LED 2700K	Fonte de Luz	Luminária
Potência	**6,7W / 3,4W**	**6,7W / 3,4W**
Fluxo	**1035lm / 520lm**	**570lm / 285lm**
Eficiência	**154lm/W**	**85lm/W**
LOR	**-**	**55%**
UGR	**-**	**-**

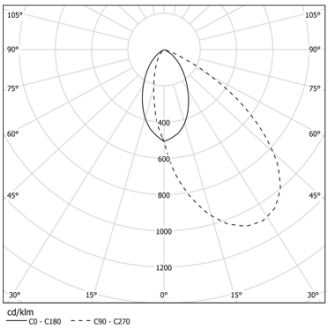

Ângulo de abertura
Asymmetric

Aplicação

Peso
0.21Kg

www.om-light.com / mail@om-light.com Rua Maurício Lourenço Oliveira 186, 4405-034 Vila Nova de Gaia, Porto. Portugal. / Apartado 1538 4401-901 Vila Nova de Gaia, Porto Portugal / tel. +351 223 710 419

mm

Ø65

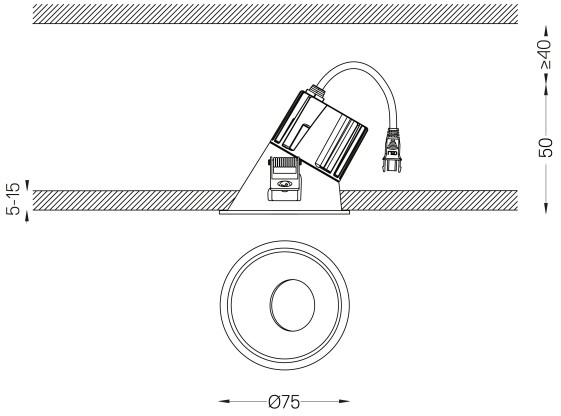

Acabamentos

○ **.04** Branco Mate
● **.05** Preto Mate

Obrigatório
59101 Driver On/Off [200mA]
147x43x30mm
59100 Driver On/Off [100mA]
110x40x21mm
59103 Driver DALI [200mA]
144x30x21mm
59102 Driver DALI [100mA]
144x30x21mm
59105 Driver PhaseCut [180mA]
102x49x29mm
59104 Driver PhaseCut [100mA]
122x41x23mm
59107 Driver 1-10V [200mA]
130x30x20mm
59106 Driver 1-10V [120mA]
130x30x20mm

Opcional
59134 Acessório de encastrar flush (teto 12.5mm)
140x82x16,5mm
59135 Acessório de encastrar flush (teto 15mm)
140x82x19,5mm

Rasgo de encastramento para tetos em pladur. Para outro tipo de materiais, por favor, contacte: support@om-light.com
A garantia de 5 anos aplica-se apenas quando a luminária e o driver são fornecidos em conjunto.

Dados de acordo com regulamentos
2019/2020/UE complementado por 2021/341 |2019/2015/UE complementado pelo Regulamento (UE) 2021/340/UE Etiquetagem Energética. Este produto contém uma fonte de luz da classe de eficiência E
Identificador modelo BXRE-27G10FB-C-83

www.om-light.com / mail@om-light.com Rua Maurício Lourenço Oliveira 186, 4405-034 Vila Nova de Gaia, Porto. Portugal. / Apartado 1538 4401-901 Vila Nova de Gaia, Porto Portugal / tel. +351 223 710 419