Go
Square

6,7W / 3,7W / 570lm / 320lm / 3500K / Spot 20° / 75x75mm

64814

Design: O/M
Luminária de encastrar no teto construída em alumínio fundido.
Sistema de encastre através de molas de fixação.

LED CRI>90 / >50.000h, L80/B10
3-step MacAdam / Driver não incluído
IP44 | 180mA / 100mA

LED 3500K	Fonte de Luz	Luminária
Potência	**6,7W / 3,7W**	**6,7W / 3,7W**
Fluxo	**705lm / 390lm**	**570lm / 320lm**
Eficiência	**105lm/W**	**85lm/W**
LOR	**-**	**81%**
UGR	**-**	**<16**

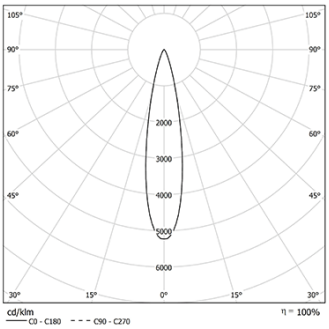

Ângulo de abertura
Spot 20°

Aplicação

Peso
0.21Kg

This page was generated on 2025-12-16. Click here for the latest version.

www.om-light.com / mail@om-light.com Rua Maurício Lourenço Oliveira 186, 4405-034 Vila Nova de Gaia, Porto. Portugal. / Apartado 1538 4401-901 Vila Nova de Gaia, Porto Portugal / tel. +351 223 710 419

mm

65x65

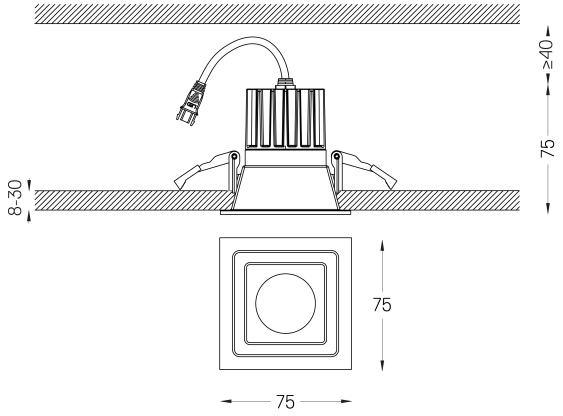

Acabamentos

○ **.04** Branco Mate
● **.05** Preto Mate

Obrigatório
59093 Driver On/Off [180mA]
147x43x30mm
59092 Driver On/Off [100mA]
92x28x21mm
59095 Driver DALI [180mA]
144x30x21mm
59094 Driver DALI [100mA]
144x30x21mm
59097 Driver Phase-Cut [180mA]
102x49x29mm
59096 Driver Phase-Cut [100mA]
122x41x23mm
59099 Driver 1-10V [180mA]
130x30x20mm
59098 Driver 1-10V [120mA]
130x30x20mm

Opcional
59151 Louvre
ø35x4mm
59152 Elliptical diffuser
ø35x4mm

Rasgo de encastramento para tetos em pladur. Para outro tipo de materiais, por favor, contacte: support@om-light.com
A garantia de 5 anos aplica-se apenas quando a luminária e o driver são fornecidos em conjunto.

Dados de acordo com regulamentos
2019/2020/UE complementado por 2021/341 |2019/2015/UE complementado pelo Regulamento (UE) 2021/340/UE Etiquetagem Energética. Este produto contém uma fonte de luz da classe de eficiência F
Identificador modelo BXRH-35G1000-B-83

www.om-light.com / mail@om-light.com Rua Maurício Lourenço Oliveira 186, 4405-034 Vila Nova de Gaia, Porto. Portugal. / Apartado 1538 4401-901 Vila Nova de Gaia, Porto Portugal / tel. +351 223 710 419