Go
IP65

6,7W / 3,4W / 800lm / 400lm / 3500K / Flood 48° / ø75mm

64842

Design: O/M
Luminária de encastrar no teto construída em alumínio fundido.
Sistema de encastre através de molas de fixação.
Acessório de encastre para versão à face disponível separadamente.

LED CRI>90 / >50.000h, L80/B10
3-step MacAdam / Driver não incluído
IP65 | 200mA / 100mA

LED 3500K	Fonte de Luz	Luminária
Potência	**6,7W / 3,4W**	**6,7W / 3,4W**
Fluxo	**1055lm / 530lm**	**800lm / 400lm**
Eficiência	**157lm/W**	**119lm/W**
LOR	**-**	**76%**
UGR	**-**	**<19**

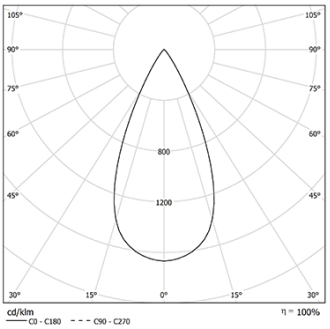

Ângulo de abertura
Flood 48°

Aplicação

Peso
0.21Kg

This page was generated on 2025-12-16. Click here for the latest version.

www.om-light.com / mail@om-light.com Rua Maurício Lourenço Oliveira 186, 4405-034 Vila Nova de Gaia, Porto. Portugal. / Apartado 1538 4401-901 Vila Nova de Gaia, Porto Portugal / tel. +351 223 710 419

mm

Ø65

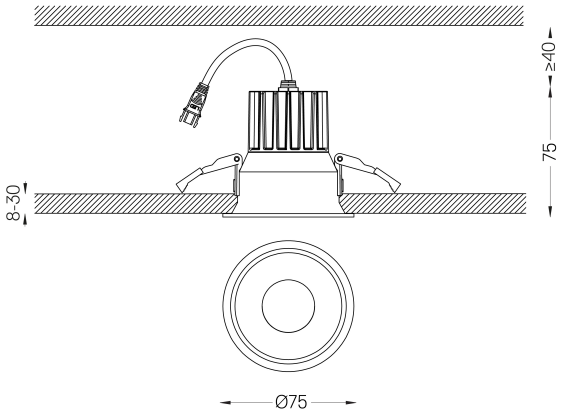

Acabamentos

○ **.04** Branco Mate
● **.05** Preto Mate

Obrigatório
59101 Driver On/Off [200mA]
147x43x30mm
59100 Driver On/Off [100mA]
110x40x21mm
59103 Driver DALI [200mA]
144x30x21mm
59102 Driver DALI [100mA]
144x30x21mm
59105 Driver PhaseCut [180mA]
102x49x29mm
59104 Driver PhaseCut [100mA]
122x41x23mm
59107 Driver 1-10V [200mA]
130x30x20mm
59106 Driver 1-10V [120mA]
130x30x20mm

Opcional
59069 Acessório de encastrar flush (teto 12.5mm)
176x17mm
59070 Acessório de encastrar flush (teto 15mm)
176x19,5mm
59071 Acessório de encastrar flush (teto 25mm)
176x29,5mm
59153 Frosted Glass
ø40x2mm

Rasgo de encastramento para tetos em pladur. Para outro tipo de materiais, por favor, contacte: support@om-light.com
A garantia de 5 anos aplica-se apenas quando a luminária e o driver são fornecidos em conjunto.

Dados de acordo com regulamentos
2019/2020/UE complementado por 2021/341 |2019/2015/UE complementado pelo Regulamento (UE) 2021/340/UE Etiquetagem Energética. Este produto contém uma fonte de luz da classe de eficiência E
Identificador modelo BXRE-35G10FB-C-83

www.om-light.com / mail@om-light.com Rua Maurício Lourenço Oliveira 186, 4405-034 Vila Nova de Gaia, Porto. Portugal. / Apartado 1538 4401-901 Vila Nova de Gaia, Porto Portugal / tel. +351 223 710 419